CATALOGO RICAMBI

BAI

SLIM UB INOX

SLIM UB INOX

Pos.	Descrizione	Codice ricambio	KSW714087810 - SLIM UB 80 INOX	KSW714087811-2 - SLIM UB 80 INOX	KSW714087910 - SLIM UB 120 INOX	KSW714087911-2 - SLIM UB 120 INOX										Matr. iniz.	Matr. fin.	Int.	Note
			UB	UB	UB	UB													
2	GR.SP.SX UB INOX RAL 9007	616660	●	●	●	●													
3	GR.SP.DX UB INOX RAL 9007	616650	●	●	●	●													
4	GR.PORTA UB450 INOX RAL 9007	616680	●	●															
4	GR.PORTA UB600 INOX RAL 9007	616700			●	●													
5	TRAVERSA COLLEG. MONTANTI	5110290	●	●															
5	TRAVERSA COLLEG.SPALLE UB 120	3105790			●	●													
67	ASS. BACINELLA UB 80 INOX	3619910	●	●															
67	ASS.BACINELLA UB 120 INOX	3619920			●	●													
78	ASS.BOILER ISOL.120l-INOX-	627130			●	●											1228	S	
78	GR.BOLL.120L INOX C/ISOL&RUB.	711109300			●	●										1229			
78	ASS.BOILER ISOL.80l-INOX-	626960	●	●													1228	S	
78	GR.BOLL.80L INOX CON ISOL&RUB.	711109100	●	●												1229			
79	VALVOLA DI SICUR. M G1/2 8 BAR	9950620	●	●	●	●													
87	ASSIEME TUBO E.U.SERP.UB	3619990	●	●	●	●													
95	ASSIEME TAPPO/ANODO L=365	3619980	●		●														
95	ASSIEME TAPPO/ANODO PER MODULO	3627180		●		●													
131	SONDA RAPIDA HONEYWELL-SO11001	8434820	●	●	●	●													
147	TRAV.PORTARAC.UB 120 INOX	3109690			●	●													
147	TRAV.PORTARACC.UB 80 INOX	3109680	●	●															
152	CR.SER.SLIM UB80/120 INOX	3620810	●	●	●	●													
157	ANTINA CRUSCOTTO 2000/1	3401620	●	●	●	●													
165	ASS.TUBO USCITA SANITARIO	3620790	●	●	●	●													
182	ASS.TUBO E.S.RICIRC./V.S.	3620800	●	●	●	●													
191	GUARNIZIONE G1/2 12X18X2 WRC	5404640	●	●	●	●													
192	GUARNIZIONE G3/4 17X24X2 WRC	5404650	●	●	●	●													
197	ANELLO OR 85,09X5,34 EPDM	5412820		●		●													
197	GUARN. FLANGIA UB 80/120 INOX	3401860	●		●														
254	TERMOMETRO T&G 0-120°	8922410	●	●	●	●												S	
254	TERMOMETRO T&G 0-120°	8922500	●	●	●	●													
258	PROLUNGA CRUSC. L-250 2001	3401640			●	●													
258	PROLUNGA CRUSC.L-100 2001	3401630	●	●															
259	MARCHIO BAXI	5657100	●	●	●	●													
262	CHIUSURA F.FASTPOINT 0191.AA01	3400400	●	●	●	●													
263	CHIUSURA M.FASTPOINT 0194.AA01	3400390	●	●	●	●													
267	CAPPEL.UB450 INOX RAL 9007	3110190	●	●															
267	CAPPEL.UB600 INOX RAL 9007	3110200			●	●													
268	CHIUSURA F.FASTPOINT 0193.AA01	3400380	●	●	●	●													
269	CHIUSURA M.FASTPOINT 0192.AA01	3400410	●	●	●	●													
270	DADO IN GABBIA M4 75/817C ZN	8240560	●	●	●	●													
294	ASS. FLANG./ANODO UB 80/120	3619970	●		●														
295	ANELLO OR 26X4	5406870	●	●	●	●													
296	ANELLO DI BATTUTA	5209650	●	●	●	●													
297	CONTRODADO G3/4 CH32X6,5 (H)	5209970	●	●	●	●													
365	TRAV.SPAL/BOLL.UB 80 INOX	3109720	●	●															
365	TRAV.SPAL/BOLL.UB120 INOX	3109730			●	●													
519	GEMMA SEGNALAZIONE LUNA	5407780	●	●	●	●													
671	RUBINETTO SCARICO COPPER G1/2	5646780	●	●	●	●													
999	ASS.CABL.SONDA/POMPA SAN.	8611970	●	●	●	●													
999	CAVO COLLEG. CALDAIA/U.B.	8611880	●	●	●	●													

SLIM-UB-INOX
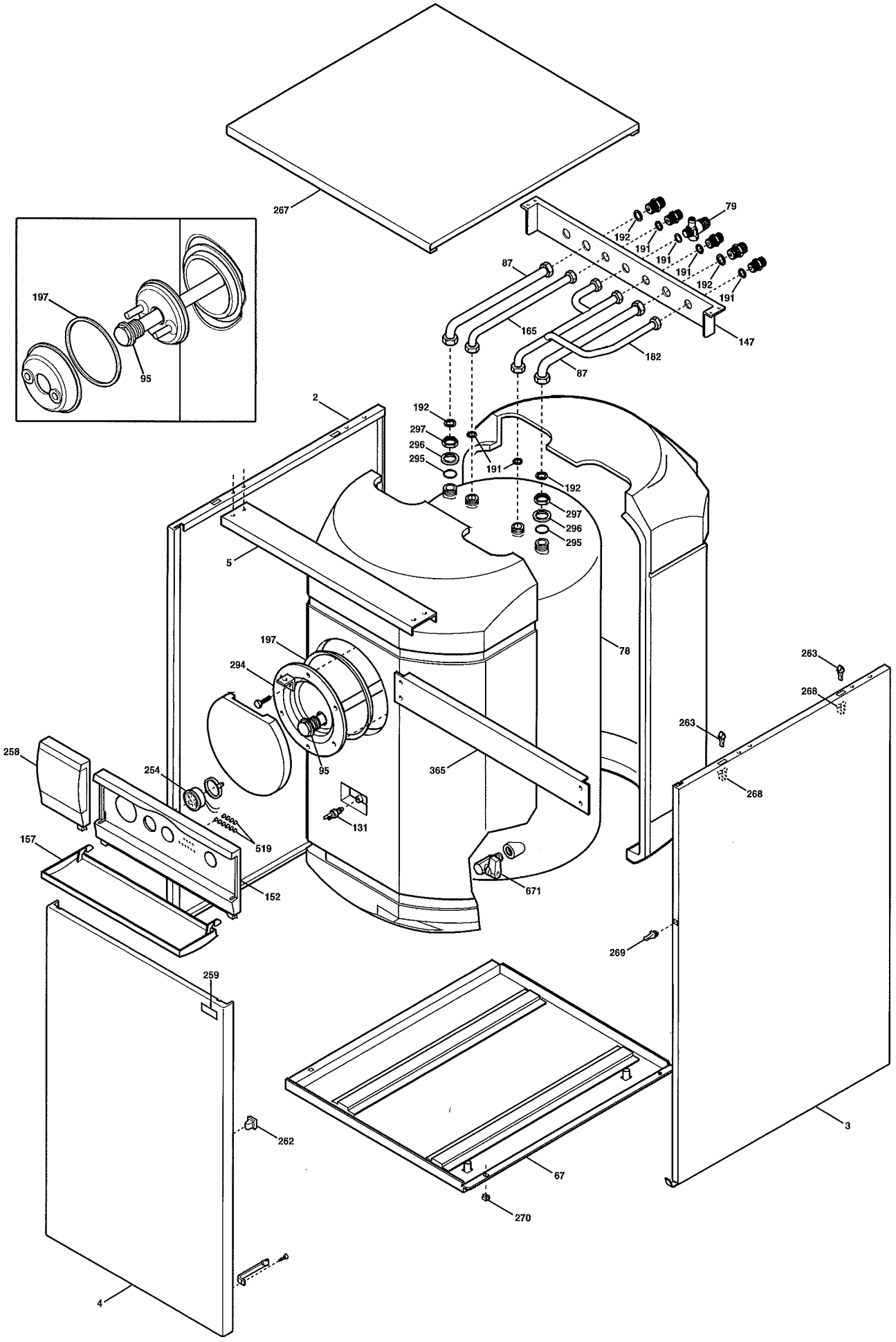
Ultimo aggiornamento: .29.03.11