CATALOGO RICAMBI

BAXI

Caldaie gamma PREMIX

PREMIX

Pos.	Descrizione	Codice ricambio	PRE 01 (CS2415203000 - LUNA PREMIX 1.23)	PRE 02 (CS2416203000 - LUNA PREMIX 23)	PRE 03 (CS2417243000 - NUVOLA PREMIX 23)	Matr. iniz.	Matr. fin.	Int.	Note
1	MONTANTE	5106510			●				
1	MONTANTE VERNICIATO	5625540	●	●					
2	ASS. FIANCO SX	5651790			●				
2	FIANCO	5108150	●	●					
3	ASS. FIANCO DX	5651780			●				
4	ASS. PANN. FR. OCEAN IDR. S/MARCHIO	605980			●				
4	ASS. PANN. FR. LUNA PRX S/MARCHIO	605960	●	●					
5	TRAVERSA COLLEG. MONTANTI	5110290	●	●					
5	TRAVERSA SUPERIORE	5109740			●				
6	SUPPORTO VASO ESPANSIONE	5109640	●	●					
6	TRAVERSA PORTARACCORDI	5106550			●				
8	TUBO PRESSOSTATO 4,8 X 8 L=220	5405580	●	●	●			S	
8	TUBO PRESSOSTATO 4,5 X 8 L=270	5408080	●	●	●	B...			
12	TAPPO ASPIRAZIONE	5108690	●	●	●				
13	GUARNIZIONE TAPPO ASPIRAZIONE	5407400	●	●	●				
21	GUARNIZIONE 6,1X11,5X1,5 WRC	5402050	●	●	●				
22	VENTILATORE RG/130/0800 SEL-AL	5650700	●	●	●			S	
22	GR. VENT./CABL. ADATT. CONDENS	608770	●	●	●	B...			
27	CAMERA COMB. C/SUPPORTI ISOLAM.	5650640	●	●	●			S	
27	CAMERA DI COMBUSTIONE ISOLATA	610040	●	●	●				
30	PANNELLO ISOLANTE	5210140	●	●	●				
33	ANELLO OR 22X3 EPDM	5403130	●	●	●				
34	CLIP TUBI SCAMB. H2O GAS C&M	5112510	●	●					
35	VASO ESPANSIONE RETTANG. 7,5L CIMM	5650630	●	●					
35	VASO ESPANSIONE RETTANG. 7,5L CIMM	5647010			●				
36	ASS. TUBO VASO ESPANSIONE	5622900			●				
36	ASS. TUBO VASO ESPANSIONE	5650780		●					
36	ASS. TUBO VASO ESPANSIONE	5650920	●						
39	VETRINO	5210230	●	●	●				
41	BRUCIATORE	5650650	●	●	●				
49	TAPPO M14X1 RAC. FLANG.	5207070	●	●	●				
63	CANDELA ACCENSIONE DX	8422460	●	●	●		B...	S	
63	CANDELA ACCENSIONE DX	8422640	●	●		B...			
63	CANDELA ACCENSIONE DX	8422640			●	B...		S	
63	CANDELA ACCENSIONE DX CONDENS	8422790			●	B...			
64	CANDELA ACCENSIONE SX	8422450	●	●	●		B...	S	
64	CANDELA ACCENSIONE SX	8422650	●	●		B...			
64	CANDELA ACCENSIONE SX	8422650			●	B...		S	
64	CANDELA ACCENSIONE SX CONDENS	8422800			●	B...			
65	CANDELA RIVELAZIONE	8422440	●	●	●				
66	PULSANTE C/SEGNAL. ROSSO	8433550	●	●	●				
70	ASS. TUBO POMPA -SCAMB.	5651570			●				
70	ASS. TUBO SCAMBIATORE-POMPA	5650670	●	●					
71	GUARNIZIONE G1 22X30,3X2 WRC	5405000	●	●	●				
72	POMPA UPS 15-50 AO	5625820	●	●					
72	POMPA UPS 15-60 AO 240V	5628910			●				
73	VALV. SFOGO ARIA-ROBOCAL 502630	5625830	●	●	●				
74	ANELLO OR 14X1,78 EP	5406360	●	●	●				
76	GR. SERPENT./CONTROFLANG./ANODO	5648840			●				
76	SCAMBIATORE A 22 PIASTRE	5650770		●					
77	GUARNIZIONE SCAMB. A PIASTRE	5404520		●					
78	ASS. BOILER INOX	5624460			●				
79	VALVOLA DI SICUR. M G1/2 8 BAR	9950620			●				
80	ASS. RACCORDO E.S.	5623820			●				

PREMIX

Pos.	Descrizione	Codice ricambio	PRE 01 (CS2415203000 - LUNA PREMIX 1.23)	PRE 02 (CS2416203000 - LUNA PREMIX 23)	PRE 03 (CS2417243000 - NUVOLA PREMIX 23)	Matr. iniz.	Matr. fin.	Int.	Note
80	GR. RIEMPIMENTO RIT. RADIATORI	5628210	●						
80	GRUPPO ES-RR S/RIEMP. 8L	5640750		●					
81	GR. FILTRO-RIDUT. 7L-OTTURATORE	5640740		●					
82	ASS. OTTURATORE	5630170		●					
83	RIDUT. DI PORTATA 7L/MIN. VERDE	5643290		●					
83	REGOLATORE DI PORTATA 12L G/R	5620090			●				
84	FILTRO D.13,5 -8-	5111180		●					
85	ANELLO OR 20,63X2,62 E.P. -7-	5405350	●	●					
86	CORPO DISTRIBUT. RITORNO MT -1-	5208690	●						
87	ASS. TUBO RAC. R.R./POMPA-PRES.	5651680			●				
87	ASS. CODOLO POMPA-DADO G1	5630160	●	●					
88	ANELLO OR 15,08X2,62 NBR	3401050	●	●					
90	RUBINETTO MM G 3/8 CIMBERIO	5622840			●				
91	RUBIN. OT. SCAR. CALD. 337221	5652030	●	●	●				
92	VALV. SIC. 3 BAR MF 1/2-3/4 C/OR	5641740	●	●	●				
95	ANODO MAGNESIO LENTO RILASCIO	5209940			●				
96	ASS. TUBO HP (PRESA +)	5650680		●					
96	ASS. TUBO V3V/ENTR. SERPENT.	5638310			●				
97	ASS. TUBO LP (PRESA -)	5650760		●					
98	ASS. TUBO BY-PASS MONOT.	5628240	●						
98	ASS. TUBO BY-PASS	5647350		●					
98	ASS. TUBO V3V/MR VITE BY-PASS	604820			●				
99	CLIP PER TUBO D.12	5108130	●	●					
100	ANELLO OR 13,94X2,62 EPDM	5406630	●	●					
102	ASS. V3V HOHEYWELL/CABLAGGIO	5643690			●				
102	ASS. VALVOLA 3 VIE	5647330		●					
102	GR. PRESSOST./BY-PASS/M.R.	5628230	●						
104	ASS. RACCORDO U.S.	5623830			●				
104	RACCORDO USCITA SANITARIO -26-	5206670		●					
106	VITE M5X12TCEI-DIN 912 -57-	8101430		●					
107	ASS. RACCORDO GUIDA ASTINA	5630250	●	●					
108	VITE M4X12TC INOX 304 -40-	8101420	●	●	●				
109	GUARNIZIONE 10X14X1,5 AL -63-	5207810	●	●	●				
110	MOLLA TIPO 25 BIS -34-	8380530	●	●					
111	ASS. PIATTELLO PRESSOSTATO	5630240	●	●					
112	MEMBRANA CON ORECCHIETTA -4-	5405960	●						
112	MEMBRANA PRESSOSTATO -32-	5405320		●	●				
113	GR. MANDATA BY-PASS	5630190		●					
113	GR. MANDATA BY-PASS MT	5635220	●						
114	ANELLO OR 26,64X2,62 E.P. -50-	5403820		●					
115	GR. OTTUR. BY-PASS 100115+E0027	5645660	●	●					
118	MOLLA CONICA -39-	8380520		●					
119	ASS. OTTURATORE RISC.	605760		●					
120	ASS. DISTANZIATORE	600750		●					
121	VITE M5X10TEI INOX304-13/21/43	8101410	●	●					
122	ANELLO OR 23,47X2,62 E.P. -49-	5405370	●	●					
130	ASS. MICRO C/LEVA	5625770	●	●					
131	SONDA -SO10051-	9950930	●	●	●			S	
131	SONDA RAPIDA HONEYWELL -SO11001-	8434820	●	●	●				
132	GUARNIZIONE SONDA 10X14X1,5	5402830		●					
135	TERMOSTATO LIMITE 105°C -ELTH-	8433650	●	●	●			S	
135	TERMOSTATO LIMITE 105°C -TEXAS-	8434420	●	●	●				
136	ASS. TUBO SCAMBIATORE/V3V	5651560			●				
136	ASS. TUBO SCAMBIATORE M.R.	5650910	●						

PREMIX

Pos.	Descrizione	Codice ricambio	PRE 01 (CS2415203000 - LUNA PREMIX 1.23)	PRE 02 (CS2416203000 - LUNA PREMIX 23)	PRE 03 (CS2417243000 - NUVOLA PREMIX 23)	Matr. iniz.	Matr. fin.	Int.	Note
136	ASS. TUBO SCAMBIATORE/V3V	5650810		●					
137	TUBO ALIMENTAZIONE GAS	5111540	●	●					
138	ANELLO OR 22,22X2,62	5402010	●	●	●				
139	ASS. TUBO ENTRATA GAS	5651540			●				
139	ASS. TUBO ENTRATA GAS	5650660	●	●					
140	ASS. VALVOLA GAS-MISCELATORE	5649500	●	●	●				
147	FONDO CALDAIA ACCUMULO	5109720			●				
147	TRAVERSA PORTARACCORDI VERN.	5625710	●	●					
150	COPERCHIO REGOLAZIONI	5406260	●	●	●				
151	ASS. COPERC. COM. REGOLAZ. IPX4D	5650220	●	●					
151	ASS. COPERCHIO COM./REGOL. ACCUM.	5647900			●				
152	CRUSCOTTO SERIGRAFATO	5630690	●	●					
152	CRUSCOTTO SERIGRAFATO NUVOLA	5647960			●				
153	COPERCHIO GR. MORSETTIERA	5404350	●	●	●				
154	SCHEDA MODULAZIONE	5650800	●	●	●				
155	CONTROLLO FIAMMA HONEYWELL	5649510	●	●	●				
156	SCHEDA SEGNAL./RIARMO	5650790	●	●	●				
157	ASS. ANTINA ACCUMULO	5647740			●				
157	ASS. ANTINA LUNA	5627960	●	●					
159	PERNO SX ANTINA	5404550	●	●	●				
160	PERNO DX ANTINA	5404540	●	●	●				
161	MOLLA A TORSIONE	5108540	●	●					
161	MOLLA A TORSIONE PER ACCUMULO	8380690			●				
162	MASCHERINA SERIGRAFATA PREMIX 1.23	5650710	●						
162	MASCHERINA SERIGRAFATA PREMIX 23	5650860		●	●				
163	TAPPO TIMER CIRCOLARE LUNA	5405570	●	●	●				
166	MORSETTIERA 5P C/PORTAFUSIBILE	8421590	●	●	●				
167	PORTAFUSIBILE LUNA	5405340	●	●	●				
168	FUSIBILE 2A 250V IMQ	8421410	●	●	●				
169	ASS. MANOMETRO BIANCO S/STAFFA	9950540	●	●	●				
170	SUPPORTO TERMOMANOMETRO	5403110	●	●	●				
172	FILTRO ANTID. TIPO LC-411105060	8450200	●	●	●				
174	MANOPOLA POTENZIOMETRO	5404290	●	●	●				
175	MANOPOLA COMMUTATORE	5404280	●	●	●				
190	GUARNIZIONE G3/8 8X15X2 WRC	5404970			●				
191	GUARNIZIONE G1/2 12X18X2 WRC	5404640	●	●	●				
192	GUARNIZIONE G3/4 17X24X2 WRC	5404650	●	●	●				
193	GUARNIZIONE PER TUBO D.18	5400940	●	●	●				
194	GUARNIZIONE PER TUBO D.14	5400950	●	●	●				
195	ANELLO ELASTICO PER TUBO D.18	5101880	●	●	●				
196	ANELLO ELASTICO PER TUBO D.14	5101890	●	●	●				
197	GUARNIZIONE FLANGIA BOILER VIG	5403150			●				
197	GUARNIZIONE FLANGIA BOILER	9950380			●			S	
200	DOTAZIONE CALDAIA BIT. AUSTRIA	5640010		●					
200	DOTAZIONE CALDAIA MONOT. AUSTRIA	5640020	●						
200	DOTAZIONE CALDAIA NUVOLA	5646560			●				
201	RACCORDO RISCALD. NUVOLA	5626860			●				
202	TUBO D.14 L=130	5206830			●				
203	TUBO D.18 L=130	5207110			●				
204	GR. RUBINETTO E.S. NUVOLA	5626840			●				
204	GR. RUBINETTO E.S. C/FILTRO -A-	5633480		●					
207	RACCORDO SANIT. C&M ITALIA	5625230			●				
208	NIPPLO G 3/4	5202060			●				
209	GR. RUBINETTO GAS NICHELATO	600470	●	●					

PREMIX

Pos.	Descrizione	Codice ricambio	PRE 01 (CS2415203000 - LUNA PREMIX 1.23)	PRE 02 (CS2416203000 - LUNA PREMIX 23)	PRE 03 (CS2417243000 - NUVOLA PREMIX 23)	Matr. iniz.	Matr. fin.	Int.	Note
209	GR. RUBINETTO GAS NUVOLA	5626850			●				
210	RUBINETTO MM G3/4 CON LEVA	9950830	●	●	●				
211	TUBO D.14 L=86	5206820			●				
212	BICONO D.18-CU TE	5209040	●	●	●		B202	S	
212	BICONO IN PTFE D.18	5408330	●	●	●	B202			
213	NIPPLO G 1/2	5202050			●				
216	RUBINETTO E.S. G1/2 M/M L/ROSSA	5626790	●	●	●				
242	TERMOSTATO LIMITE 90° R.M. M4 F.	8434430	●	●	●				
259	MARCHIO ADESIVO OCEAN IDROCLIMA	5650740			●				
259	MARCHIO ADESIVO OCEAN IDROCLIMA	5650730	●	●					
274	DADO IN GABBIA M4	8240550	●	●				S	
274	DADO IN GABBIA M4	9950870	●	●					
276	PRESTOLINA X AUTOF. 8P (4,2)	1340440	●	●	●				
279	PIASTRINA VITE D.4,2	8380097	●	●	●				
281	CALOTTINA CIECA G1/4	5206940		●					
283	RUBINET. E.S. C/FILTRO E MANOP.	5633500		●					
285	COPERCHIO MORSETTIERA CIECO	5406310	●						
286	DADO IN GABBIA M5	8240530	●	●					
287	TUBO CARICAMENTO MONOT. NICHEL.	5639900	●						
292	CONTRODADO G 3/4	9950320			●				
310	PRESSOSTATO DIFFERENZIALE	5641850		●	●				
311	CALOTTINA CIECA G1/2	5201350	●						
316	MOLLA FIX MICRO -A-	8380610		●	●				
317	ANELLO OR 7,65X1,78	5400900			●				
318	VITE X BY-PASS	5202570			●				
319	ANELLO SF 11 C70 F.ZN7III	8380220			●				
323	DADO G 3/4	9950280			●				
324	DADO G 1/2	9950270			●				
326	DADO G 3/4	5202030			●				
329	PORTAGOMMA M5	5207030	●	●	●				
336	MOLLA FIX MOTORE V3V	8380680		●					
337	MOTORE ELBI	5647340		●					
342	MICRO CABLATO S/GUARNIZ.	5641800		●	●				
356	ASS. RACCORDO GUIDA ASTINA	5634820		●	●				
357	MOLLA TIPO 25-INOX -6-	8380600		●	●				
358	ASS. PIATTELLO PRESSOSTATO	5634830		●	●				
361	TUBO D.18 L=100	5206810			●				
363	ANELLO OR 13,6X2,7 NBRH -38-	5405390		●					
365	TRAVERSA INFERIORE	5106530			●				
371	ASS. TUBO SERPENT./RUBINETTO	5641450			●				
372	ANELLO OR 26,7X1,78 VITON	5405180	●	●	●				
373	FILTRO RISCALDAMENTO	5109080	●	●	●				
374	CALOTTINA CIECA G3/4 NICHELATA	5644710	●	●	●				
375	ASS. TUBETTO BY-PASS	5634760			●				
376	ANELLO OR 13,94X2,62	5400650			●				
377	ANELLO OR 16,1 X 1,6	5403180			●				
379	RIDUZIONE FM 3/4-1/2	5206120			●				
380	ANELLO OR 4,47X1,78	5400620			●				
381	PERNO D.8 PER CRUSCOTTO	5209830			●				
387	MOTORINO V3V HON. 272849B	603030			●				
388	MONTANTE DX GR. COMBUSTIONE	5107240			●				
389	MONTANTE SX GR. COMBUSTIONE	5106540			●				
406	TRAVERSA SUPPORTO CAMERA COMB.	5111500	●	●					
406	TRAVERSA SUPPORTO CAMERA COMB.	5111660			●				

PREMIX

Pos.	Descrizione	Codice ricambio	PRE 01 (CS2415203000 - LUNA PREMIX 1 23)	PRE 02 (CS2416203000 - LUNA PREMIX 23)	PRE 03 (CS2417243000 - NUVOLA PREMIX 23)	Matr. iniz.	Matr. fin.	Int.	Note
407	ISOLAMENTO	5407170	●	●	●				
408	CHIUSURA SUPERIORE CAMERA COMB.	5210120	●	●					
408	CHIUSURA SUPERIORE CAMERA COMB.	5210400			●				
409	GUARNIZIONE RACCORDO BRUCIAT.	5407180	●	●	●				
410	DIAFRAMMA BRUCIATORE	5111520			●				
411	GUARNIZIONE CANDELA	5407190	●	●	●				
412	RACCORDO PORTAGOMMA	5210150	●	●	●				
413	TAPPO PER PRESA DI PRESSIONE	5203370	●	●	●				
414	ASS. CASSA FUMI	5650690	●	●	●				
415	CORPO SCARICO CONDENSA	5406900	●	●	●				
416	ANELLO OR D.50,47X2,62 EPDM	5407320	●	●	●				
417	TAPPO SCARICO CONDENSA	5406910	●	●	●				
418	ANELLO OR 169X7	5407290	●	●	●				
419	GUARNIZIONE CAMERA COMBUSTIONE	5407200	●	●	●				
420	VITE FISSAGGIO CASSA FUMI	8101830	●	●	●				
421	ANELLO OR 11,91X2,62 NBR	5405300	●	●	●		B106	S	
421	ANELLO OR 12,42X1,78 NBR	5408270	●	●	●	B106			
422	GUARNIZIONE MISCELATORE	5407300	●	●	●				
423	RACCORDO VALVOLA GAS	5210160	●	●					
423	RACCORDO VALVOLA GAS	5210410			●				
424	RACCORDO VENTILATORE	5210170	●	●					
424	RACCORDO VENTILATORE	5210420			●				
425	GUARNIZIONE RACCORDO VENTILAT.	5407220	●	●	●				
426	ANELLO OR D.48,9X2,62 NBR	5407430			●				
427	DADO G1 ISPEZIONE FIAMMA	5210620	●	●	●				
428	GUARNIZIONE SPIA FIAMMA 22X30X2	5407680	●	●	●				
429	CALOTTA CIECA 3/4	5210220	●	●	●				
430	DEVIATORE H2O	5111620	●	●	●				
431	GUARNIZIONE CAMERA ARIA	5407210	●	●	●				
433	COPERTURA SUPERIORE	5651750	●	●					
433	COPERTURA SUPERIORE	5651770			●				
434	CAMERA ARIA	5651760	●	●	●				
435	GUARNIZIONE A LABBRO D.100	5407550	●	●	●				
436	ANELLO DI ARRESTO	5407530	●	●	●				
437	ASSIEME CLAPPE'	5651180	●	●	●				
438	GUARNIZIONE TUBO D.80 SILICONE	5402880	●	●	●				
439	MANICOTTO PRESA ARIA VENT.	5407240	●	●	●				
440	PORTAGOMMA	5210200	●	●	●				
441	FASCETTA STRINGITUBO X D88 H9	8300400	●	●	●				
442	TUBO SCARICO FUMI LUNA PREMIX	5407140	●	●					
442	TUBO SCARICO FUMI NUV. PREMIX	5407150			●				
443	RACCORDO FIX TERMOSTATO FUMI	5210210	●	●	●				
444	FASCETTA TUBO FUMI	5111550	●	●	●				
445	TUBO COL. SCAR. COND. GOM. L500-18	5407260	●	●	●				
446	PROTEZIONE SUPERIORE	5407270	●	●					
446	PROTEZIONE SUPERIORE	5407450			●				
447	TUBO GOMMA D. INT. 14L900 PREMIX	5407460			●				
448	RACCORDO PORTA VALV. DI RITEGNO	5209230			●				
449	VALVOLA DI RITEGNO	5640030			●				
450	PORTAGOMMA G 3/4	5210430			●				
451	MOLLA FISSAGGIO MANTELLO	8380210	●	●	●				
452	PERNO M4	5102200	●	●	●				
453	MORSETTIERA 12 POLI -PA 27WP-	8420776			●				
454	COPERCHIO CONTROLLO FIAMMA	5649520	●	●	●				

PREMIX

Pos.	Descrizione	Codice ricambio	PRE 01 (CS2415203000 - LUNA PREMIX 1.23)	PRE 02 (CS2416203000 - LUNA PREMIX 23)	PRE 03 (CS2417243000 - NUVOLA PREMIX 23)											Matr. iniz.	Matr. fin.	Int.	Note
455	SUPPORTO INFER. CAM. COMBUSTIONE	5111510	●	●															
456	COPERCHIO CHIUSURA SUP.	5210130	●	●															
457	ANELLO OR NBR D.158,42X2,62	5407310	●	●															
458	ANELLO OR D.29,82X2,62 NBR	5401380	●	●															
459	TUBO IN GOMMA D. INT. 14 L=750	5407250	●	●															
461	MORSETTIERA 6P PA35	8422130	●	●															
463	GR. RUB. G3/4 MR C/VALV. RITEGNO	5636460	●	●															
462	MORSETTIERA 6P -PA 27WP-	8420772	●	●															
464	RUB. G3/4 C/RID. G1/2-V. RITEGNO	5644810	●	●															
466	TUBO D.18 L=100 NICHELATO	5628860	●	●															
467	DADO G3/4 NICHELATO	9950310	●	●															
468	NIPPLO G3/4 NICHELATO	5627970	●	●															
469	GR. RUBINETTO G3/4 R.R. C/FILTRO -A-	5630380	●	●															
470	RUBINETTO G3/4 C/FILTRO	5644780	●	●															
471	RACCORDO U.S.	5625960		●															
472	TUBO U.S. NICHELATO	5627990		●															
473	DADO G1/2 NICHELATO	9950300	●	●															
474	NIPPLO G1/2 NICHELATO	5627980		●															
475	TUBO D.14 L=100 ES-NICHELATO	5628000		●															
476	ASS. NIPPLO-FILTRO	5637050		●															
477	NIPPLO G1/2 C/SEDE FILTRO UK	5637060		●															
478	FILTRO SANITARIO	5110040		●															
479	ANELLO OR 20,35X1,78 NBR	5405190		●															
480	TUBO GAS NICHELATO	5628010	●	●															
481	DADO G3/4 NICHELATO	5628030	●	●															
482	ASS. TUBO COLLEG. RUB. RIEMP. NIC.	5637610		●															
510	ASS. OTTURATORE SANIT.	600760		●															
511	ANELLO OR 17,86X2,62 EP -56-	5404600		●															
512	ASS. RUBINETTO CARICAMENTO	5640070	●																
514	COLLETTORE R.R.	5209930			●														
708	GUARN.D.60 DOPPIO LABBRO	5410970	●	●	●														
999	CABL. ALIMENTAZIONE VENTILATORE	8418510			●														
999	CABL. CONTROL. FIAMMA IONO/VENT.	8418400	●	●															
999	CABL. GR. COM.-MORSET.-IONO/FP-	8418340	●	●															
999	CABL. GR. COM./SENSORI/PRESSOST.	8418480			●														
999	CABL. GR. COMANDI/POMPA	8416260	●	●															
999	CABL. MASSA IONO/CANDELA ACCEN.	8418520	●	●	●														
999	CABL. PER POMPA-ACCUMULO	8416930			●														
999	CABL. SCHEDA MOD./MORSET./FILTRO	8417930			●														
999	CABL. TRASF./SCHEDA ACCUM.	8418270	●																
999	CABLAG. ALIMENTAZ. VENTILAT.	8418420	●	●															
999	CABLAG. PP/PS/TL	8418410		●															
999	CABLAG. CONTROLLO FIAMMA IONO	8418490			●														
999	CABLAGGIO CR-SE-TP	8418430	●	●	●														
999	CABLAGGIO MOTORE V3V	8418330		●															
999	CABLAGGIO PP-TF-TL	8418460	●																
999	CABLAGGIO PREDISPOS. V3V BOILER	8418470	●																
999	CABLAGGIO SONDE	8418350	●																
999	CABLAGGIO SONDE	8418450		●															
999	CABLAGGIO V. ZONA - GPL	8418440	●	●	●														
999	CABLAGGIO V3V IPX4D	8418360			●														
999	CABLAGGIO VENTILATORE	8418500			●													S	
999	CABLAGGIO VENTILATORE	8419210			●														
999	CAVO ALIMENTAZIONE	8414620	●	●	●														

PREMIX

Pos.	Descrizione	Codice ricambio	PRE 01	PRE 02	PRE 03											Matr. iniz.	Matr. fin.	Int.	Note
			CS2415203000 - LUNA PREMIX 1.23	CS2416203000 - LUNA PREMIX 23	CS2417243000 - NUVOLA PREMIX 23														
999	PONTICEL. PER CIRCUITO STAMPATO	8422160	●	●	●														

PRE - 01

Ultimo aggiornamento: 02.11.04

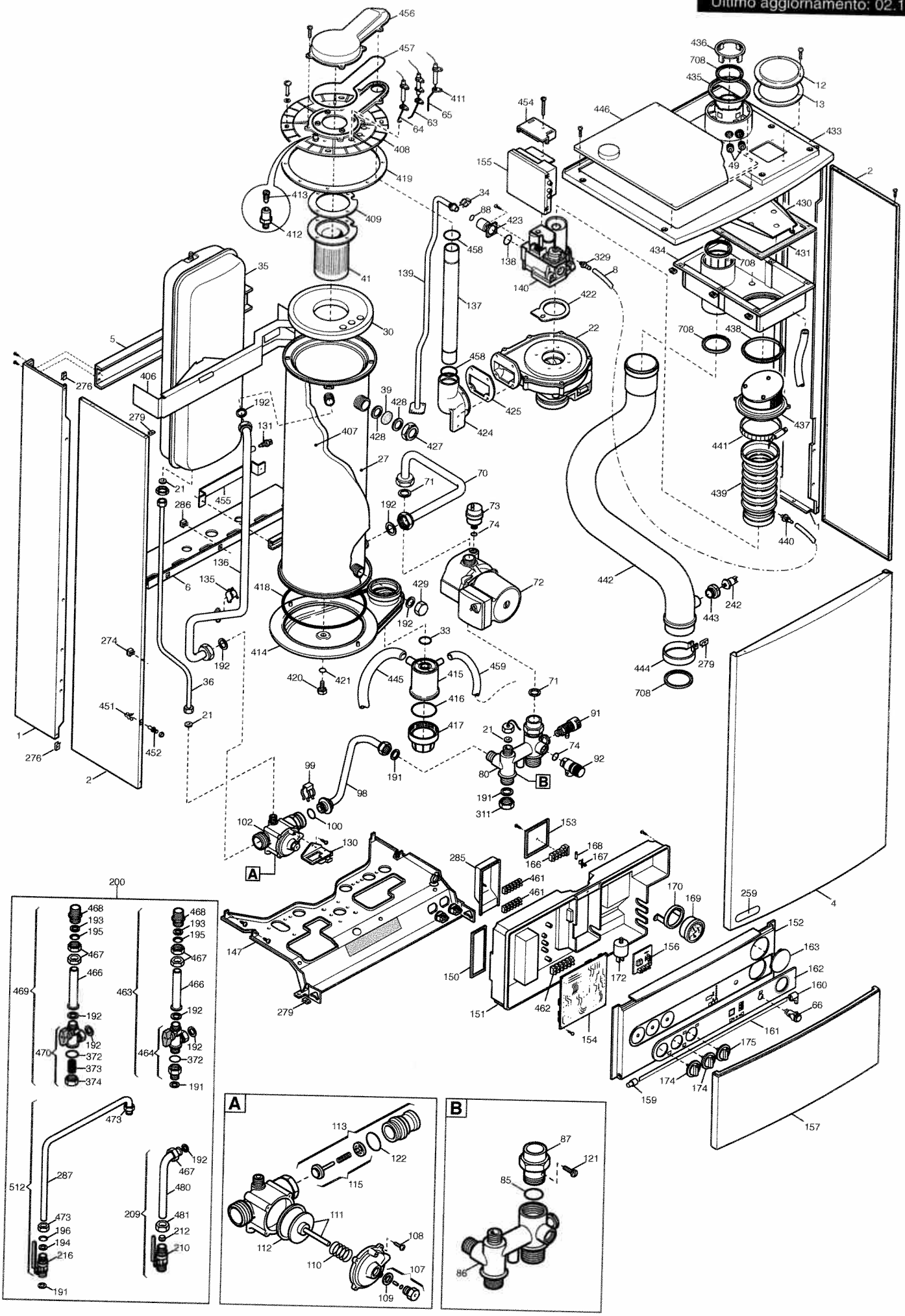

Luna Pre 23 Fi

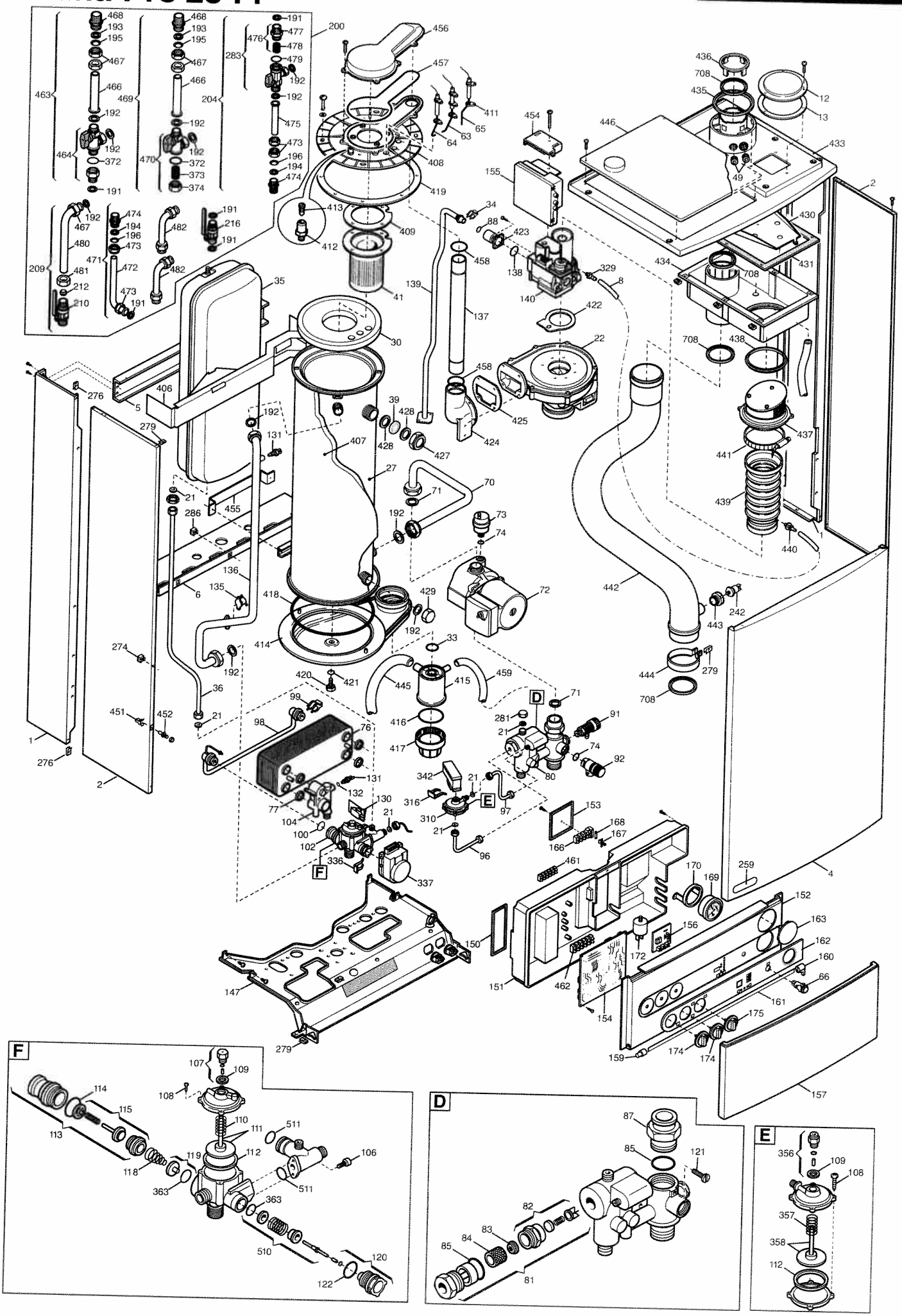

PRE - 03
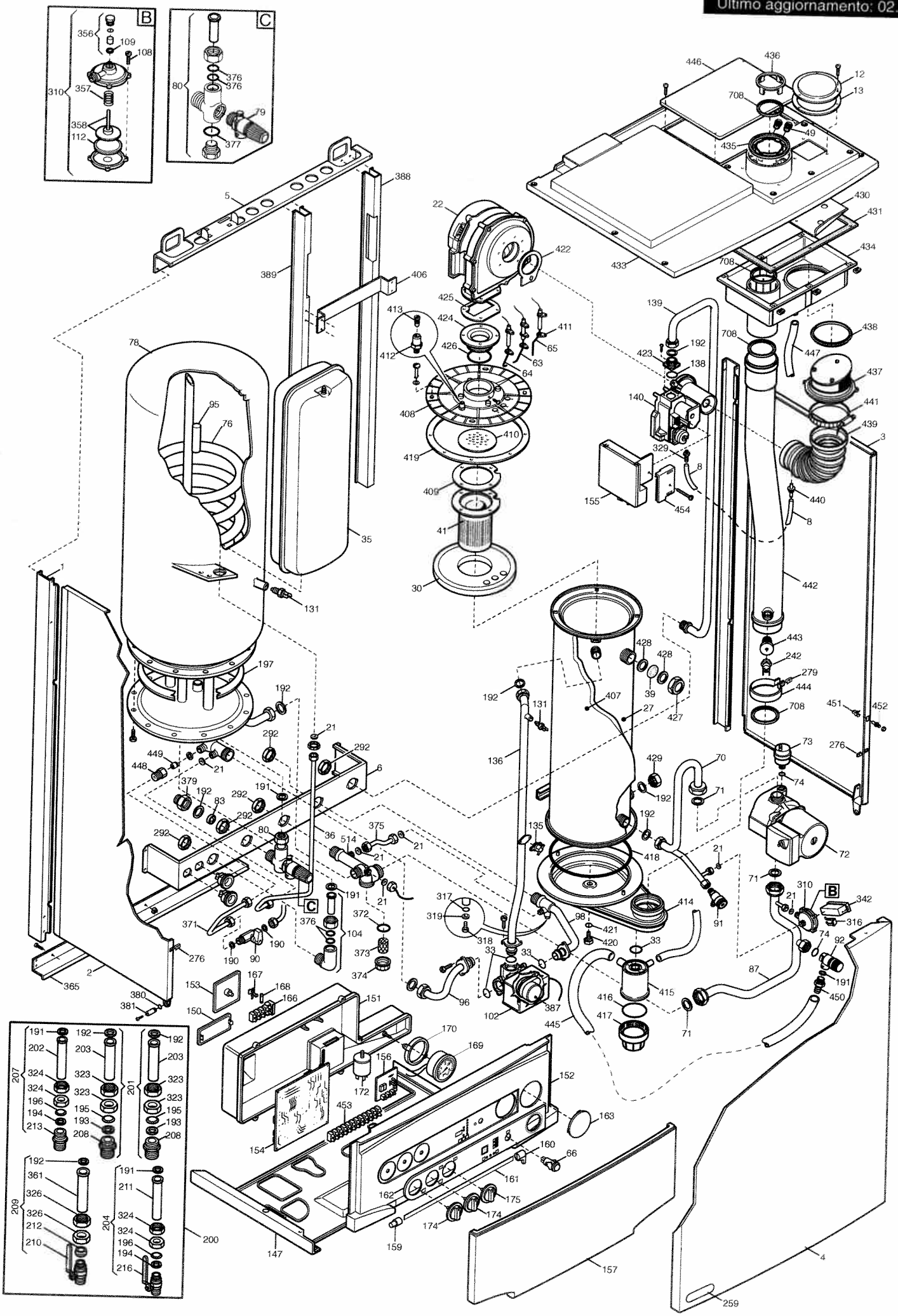
Ultimo aggiornamento: 02.11.04