CATALOGO RICAMBI

BAXI

Scaldacqua a gas LWH/LWHX-11-13-16

ACQUATECH DOMESTICI

Pos.	Descrizione	Codice ricambio	11	13	16							Matr. iniz.	Matr. fin.	Int.	Note
			ISN41511X080 LWHX11-LWHX11BX/GQ1180AW/3P-2H	ISN41513X080 LWHX13-LWHX13BX/GQ1380AW/3P-2H	ISN41516X080 LWHX16-LWHX16BX/GQ1680AW/3P-2H										
001	CASSA POSTERIORE (16&13) AW	09DL2A001		•	•										
001	CASSA POSTERIORE (11) AW	09DL0A001	•												
002	CHIUSURA CAMERA STAGNA	09DL2A005	•	•	•										
003	PASSACAVO	09EAML009	•	•	•										
005	GUARNIZIONE CU7	09CU7L023	•	•	•										
006	VITE M4X10 S410	09BZJ3001	•	•	•										
010	CAMERA COMBUSTIONE (16& 13-3+)	09EGCC001		•	•										
010	CAMERA COMBUSTIONE (16& 13-3+)-MET	09CW8C001		•	•										
010	CAMERA COMBUSTIONE PER 11 3+	09EAMC001	•												
010	CAMERA COMBUSTIONE (11)-MET.	09CW7C002	•												
011	GUARN.LATERALE SCAMB./BRUCIAT.	09EAML006	•	•	•										
012	GUARN.ANT/PT.SCAMB/BRUC(16&13)	09EGCL001		•	•										
012	GUARN.ANT/POST.SCAMB./BRUC.11	09EAML005	•												
013	GUARNIZIONE CANDELE	09CCPL032	•	•	•										
014	CANDELA DI ACCENSIONE	09EAMC019	•	•	•										
015	RILEVATORE DI FIAMMA (13& 16)	09EAMC020		•	•										
015	RILEVATORE DI FIAMMA (11)	09CW7C001	•												
016	SQUADRETTA FIX CANDELE	09CCPC031	•	•	•										
017	VITE ST4X8C	09BZJ2302	•	•	•										
018	COPRI VALV. A GAS (16&13)	09EGCA012		•	•										
019	BASE ASPIRAZ.BRUC.(16&13) GPL	09EGCC062		•	•										
019	BASE ASPIRAZ.BRUC.(16&13) MET	09EGCC063		•	•										
019	BASE ASPIRAZ.BRUCIATORE 11 GPL	09EAMC052	•												
019	BASE ASPIRAZ.BRUCIATORE 11 MET	09EAMC066	•												
019	BASE ASPIR.BRUC.ARIA PROP.(11)	09EAMC057	•												
019	BASE ASPIR.BRUC.ARIA PROP.(13)	09EGCC066		•											
020	COLLETTORE BRUC(S) (16&13) GPL	09EGCE026		•	•										
020	COLLETTORE BRUC(S) (16&13) MET	09EGCE027		•	•										
020	COLLETTORE BRUC.(S) 11 GPL	09EAME026	•												
020	COLLETTORE BRUC.(S) 11 MET	09EAME027	•												
021	GUARN.TENUTA LATER.COLLET.GAS	09EAML004	•	•	•										
022	GUARN.SUP/INF.COLT.GAS(16& 13)	09EGCL005		•	•										
022	GUARN.TENUT.SUP/INF.COLT.GAS11	09EAML002	•												
023	O-RING P20	092192004	•	•	•										
024	O.RING JASO 2028A	098590109		•	•										
024	O-RING P28	091648306	•												
025	COPERCHIO DI PROTEZIONE(16&13)	09EGCA008		•	•										
026	ACCENDITORE	09EAMJ022	•	•	•										
027	CAVO ACCENSIONE L100 (16& 13)	09EAMJ023		•	•										
027	CAVO ACCENSIONE L430 (11)	09EAMJ028	•												
028	SQUADR. FIX .ACCEND.	09EAMA012	•	•	•										

ACQUATECH DOMESTICI

Pos.	Descrizione	Codice ricambio	ISN41511X080 LWHX11-LWHX11BX/GQ1180AW/3P-2H 11	ISN41513X080 LWHX13-LWHX13BX/GQ1380AW/3P-2H 13	ISN41516X080 LWHX16-LWHX16BX/GQ1680AW/3P-2H 16							Matr. iniz.	Matr. fin.	Int.	Note
029	VITE ST4X10C S410 (16-13-11)	09BZJ2301	•	•	•										
030	VALVOLA A GAS (16& 13)	09EGCE050		•	•										
030	VALVOLA A GAS (11)	09DL0E007	•												
031	GUARNIZ. DL2	09DL2L001	•	•	•										
032	RACCORDO ENTRATA GAS (13&16)	09DL2E008		•	•										
032	RACCORDO ENTRATA GAS (11)	09DL0E008	•												
033	VITE M4X12 S410	09BZJ3002	•	•	•										
034	VITE M4X8	09BZJ2406	•	•	•										
035	VITE M4X12	09BZJ0403	•	•	•										
036	VITE M4X10 (16&13)	09BZJ0302		•	•										
037	VITE M4X12 S430 (11)	09BZJ0015	•												
038	VITE M4X12 S 410 (16&13)	09BZJ2410		•	•										
039	VITE M5X12 (11)	09BZJ0405	•												
040	VENTILATORE (S) EAM	09EAMF011	•	•	•										
041	VITE M4X10 (11)	09BZJ0008	•	•	•										
050	SCAMBIATORE (16& 13)	09DL2B001		•	•										
050	SCAMBIATORE (11)	09DL0B001	•												
051	GUARN. LATERALI USCITA FUMI	09EAML008	•	•	•										
052	GUARN.ANT./POST.CAP.FUMI-16&13	09EGCL003		•	•										
052	GUARN.ANT/POST.CAPPA FUMI (11)	09EAML007	•												
053	FUSIBILE TERMICO A CONTATTO	09CU1H001	•	•	•										
054	CLIP FIX CAVO CU7	09CU7J017	•	•	•										
055	TERMOST.SOVRATEMPERATURA EAM	09EAMJ025	•	•	•										
056	RESIST.ANTIGELO SCAMB.	09CX8J001	•	•	•										
057	CLIP RAPIDI FIX RESISTENZA	09CRPH004	•	•	•										
058	TERMOST.A CONT. SET CY7	09CY7J001	•	•	•										
059	VITE ST2.9X6.5-F	09BZJ2002	•	•	•										
060	CAPPA FUMI (16&13)	09EGCF101		•	•										
060	CAPPA FUMI (11)	09DL0F001	•												
061	FLANGIA DI SCARICO EGC (16&13)	09EGCF110		•	•										
061	FLANGIA DI SCARICO EHP (11)	09EHPF110	•												
062	GUARN.DI SCARICO	09EGCL101	•	•	•										
063	RESIST.ANTIGEL.TUBO MAND.SCAMB	09DJWH002	•	•	•										
064	CLIP RAPIDO M AJB	09AJBL002	•	•	•										
065	SERVO REGOLAT.DI PORTATA	09SAB2958	•	•	•										
066	O-RING P12.5	093359701	•	•	•										
067	CLIP RAPIDO 13-22	09SAD6537	•	•	•										
068	O-RING P16C (CAMB.VALV.MISCEL)	093223302	•	•	•										
069	O-RING P16	092144905	•	•	•										
070	SENSORE DI FLUSSO	09DDMD001	•	•	•										
071	CLIP RAPIDO 16A	096340300	•	•	•										

ACQUATECH DOMESTICI

Pos.	Descrizione	Codice ricambio	ISN41511X080 LWHX11-LWHX11BX/GQ1180AW/3P-2H 11	ISN41513X080 LWHX13-LWHX13BX/GQ1380AW/3P-2H 13	ISN41516X080 LWHX16-LWHX16BX/GQ1680AW/3P-2H 16							Matr. iniz.	Matr. fin.	Int.	Note
072	GRUPPO ENTRATA ACQUA	09EGCD001	•	•	•										
073	CORPO ENTRATA ACQUA	09EGCD002	•	•	•										
074	FILTRO ACQUA CW7	09CW7D005	•	•	•										
075	O-RING-16DF-BRQ	09BRQL008	•	•	•										
076	TAPPO PORTAFILTRO	09CW7D006	•	•	•										
077	RESISTENZA ANTIGELO (3) DJW	09DJWH003	•	•	•										
078	COPERCHIO CAVO	09CZLD041	•	•	•										
079	SQUADRETTA DI FISSAGGIO CS8	09CS8B019	•	•	•										
080	GRUPPO USCITA ACQUA	09EJJD005	•	•	•										
081	VALVOLA DI SICUREZZA (S) CW7	09CW7D001	•	•	•										
082	O-RING-P9 ALTA TEMPERATURA	09SAD6635	•	•	•										
083	O-RING CS8	09CS8L003	•	•	•										
084	VITE ST4.2X9.5 S410	09BZJ2008	•	•	•										
085	VITE ST4X8C	09BZJ2202	•	•	•										
086	VITE M4X6 S410	09BZJ3005	•	•	•										
087	VITE M4X10 S410	09BZJ2402	•	•	•										
088	CLIP PASSACAVO	09HGKL015	•	•	•										
089	TAPPO DI SCARICO	09CU7A025	•	•	•										
090	CAVO CONNETTORE 86 EHR	09EHRJ014	•	•	•										
091	TERMOSTATO LIMITE (90)	09DL2J011	•	•	•										
100	CENTRALINA DI CONTROLLO	09DL2J200	•	•	•										
102	CHIUSURA PCB	09EJBJ003	•	•	•										
103	COPERTURA TRASFORMATORE EAM	09EAMA007	•	•	•										
104	TRASFORMATORE	09CW7J024	•	•	•										
105	PLACCA FIX TRASFORMATORE-16&13	09EGCA009		•	•										
106	MORSETTIERA COLLEGAMENTO	09DL2J014	•	•	•										
107	CAVO ALIMENTAZIONE	09DL2J021	•	•	•										
108	VITE 4X12	096347801	•	•	•										
110	VITE M4X8 S410	09BZJ2407	•												
111	CAVO RESISTENZA ANTIGELO	09EGCJ021	•	•	•										
112	CABLAGGIO COMPLETO DL2	09DL2J001	•	•	•										
113	CABLAGGIO R10 DL2	09DL2J007	•	•	•										
	TELECONTROLLO	09DL2J030	•	•	•										

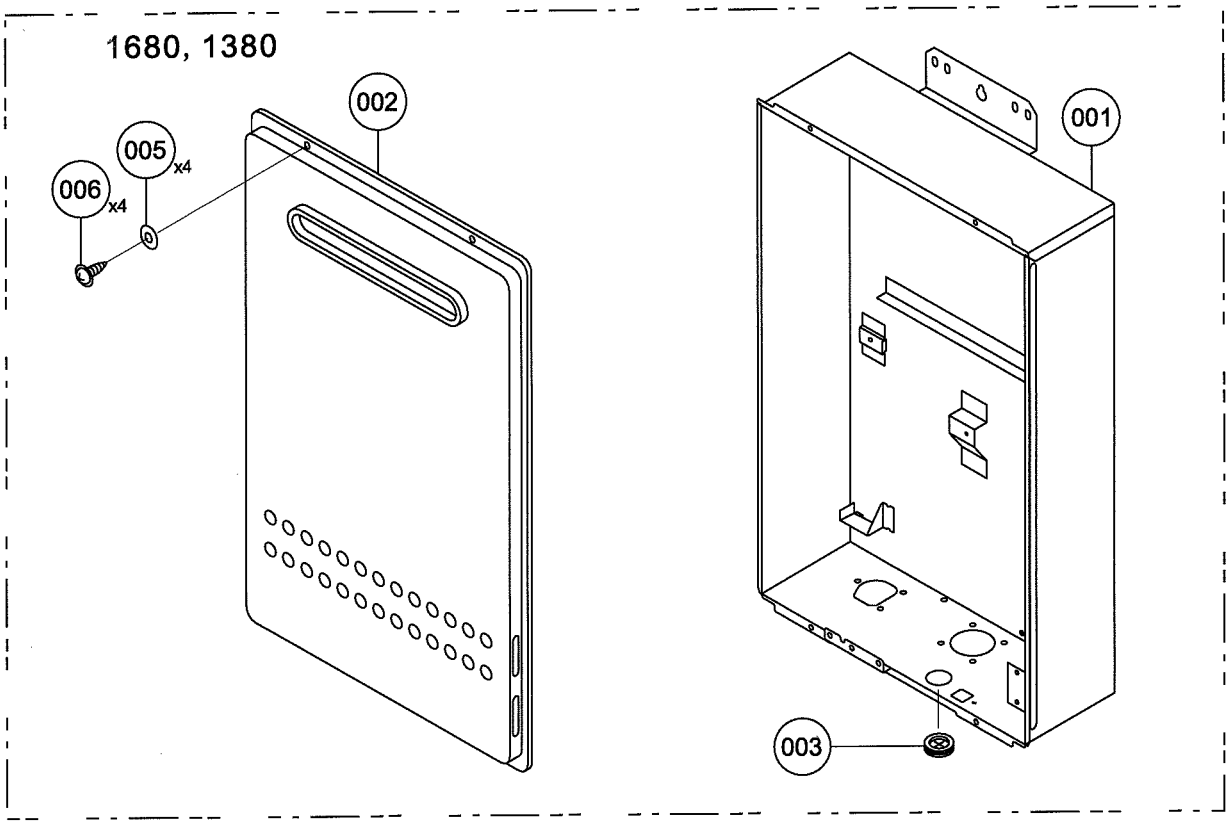
1680, 1380
002
005
x4
006
x4
001
003

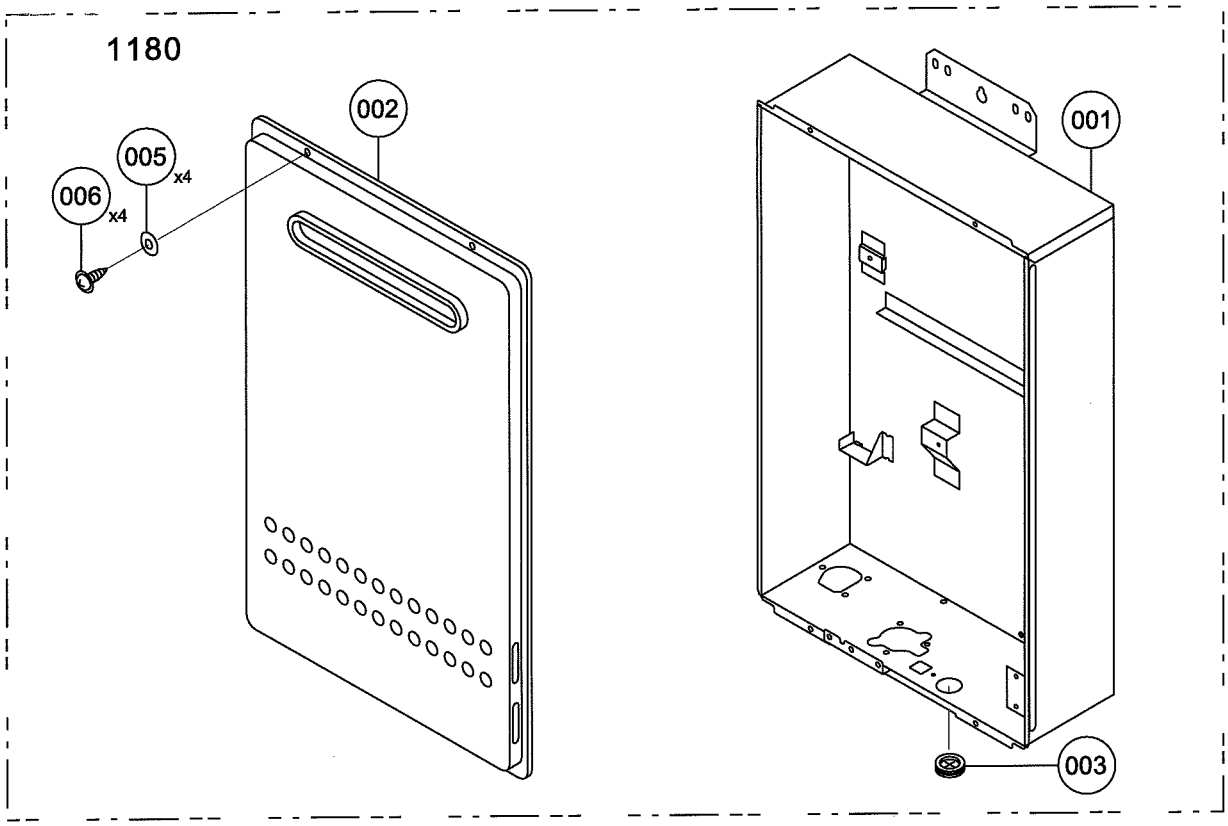
1180
002
005
x4
006
x4
001
003

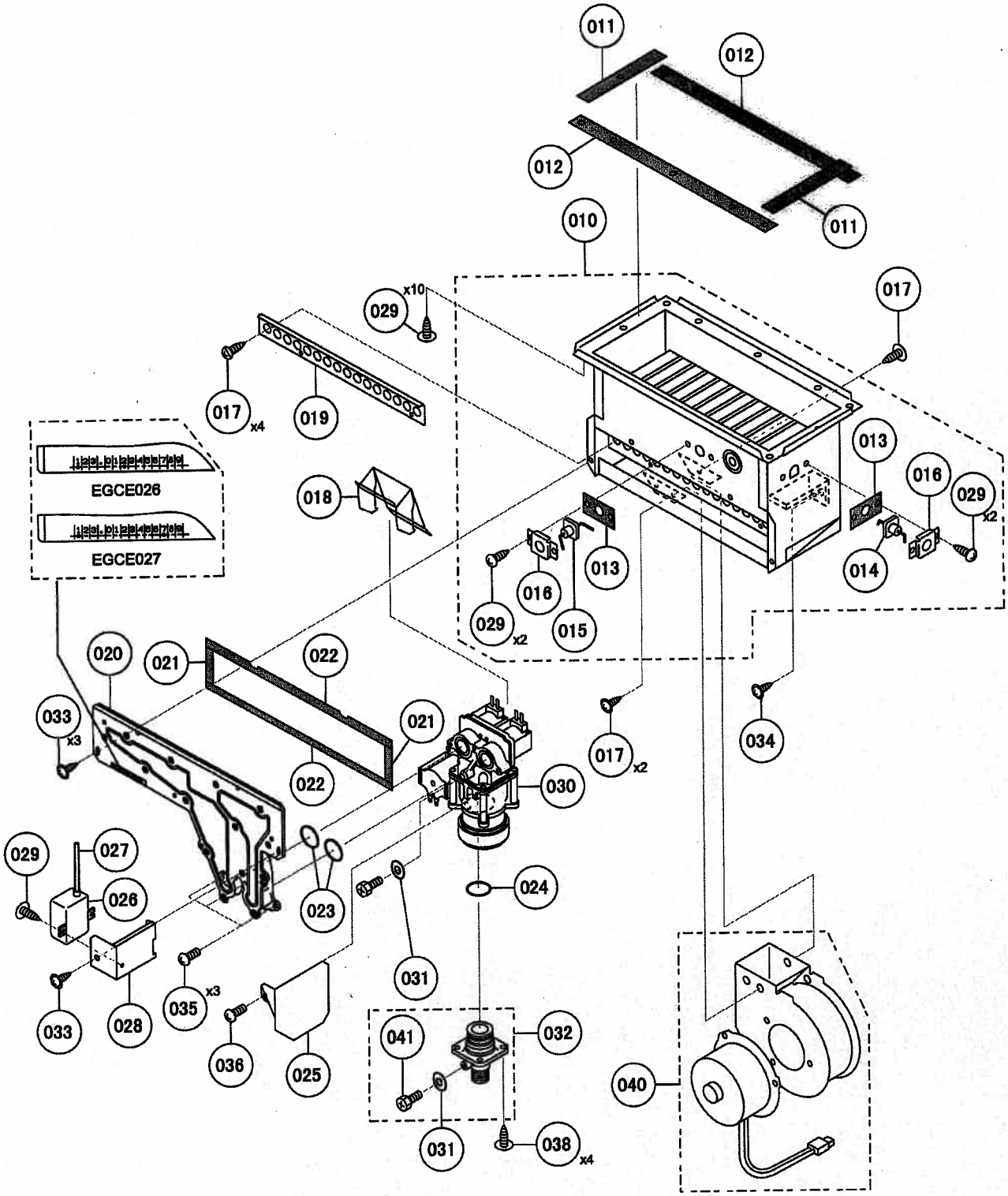
011
012
012
011
010
017
029 x10
017 x4
019
EGCE026
EGCE027
018
013
016
029 x2
014
013
016
029 x2
015
020
021
022
033 x3
021
022
017 x2
034
030
029
027
026
023
024
031
033
028
035 x3
036
025
041
032
031
038 x4
040

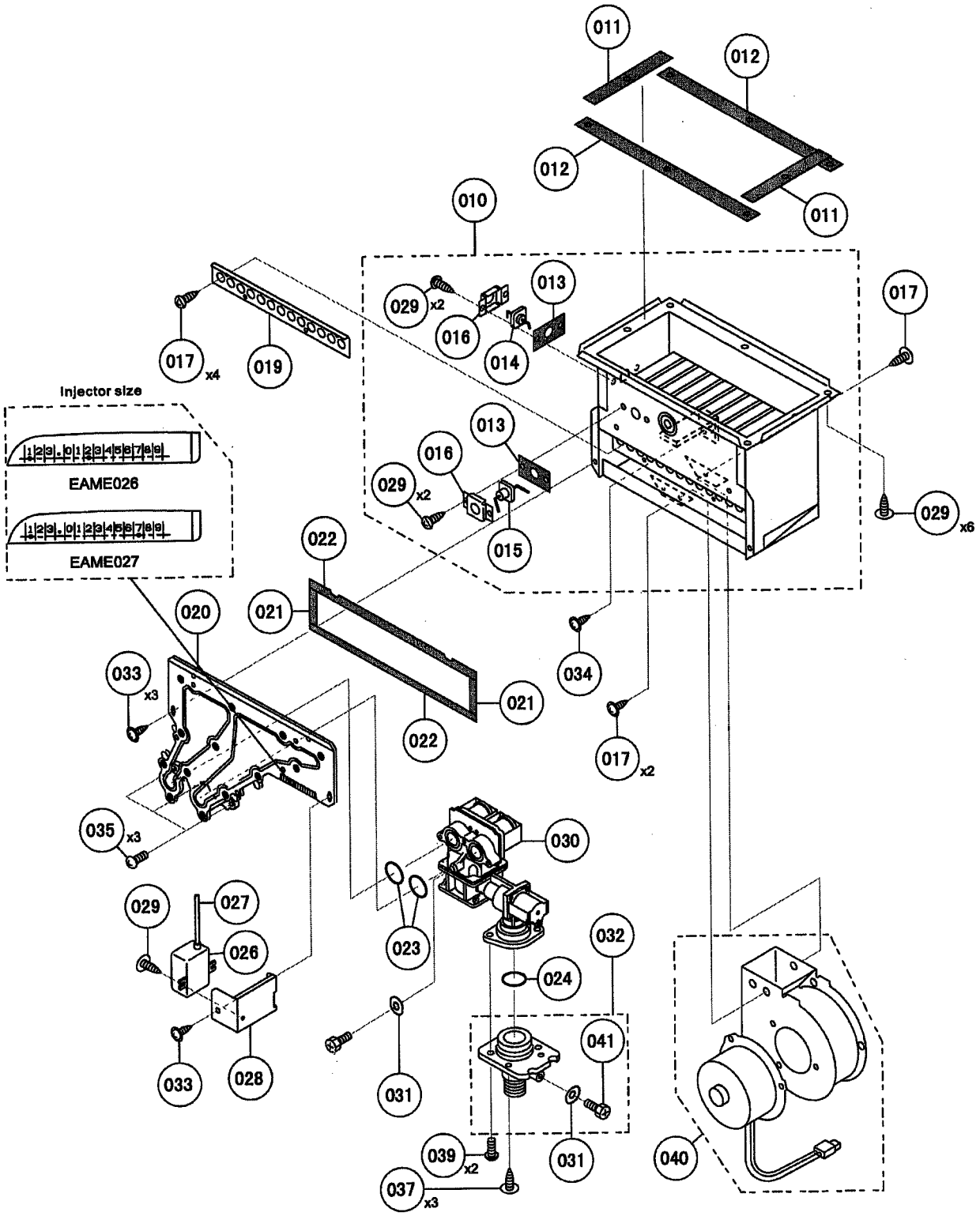
011
012
012
011
010
013
029 x2
016
014
017
017 x4
019
Injector size
EAME026
EAME027
013
016
029 x2
015
029 x6
022
021
020
033 x3
034
021
022
017 x2
035 x3
030
029
027
026
023
032
024
033
028
031
041
039 x2
031
040
037 x3

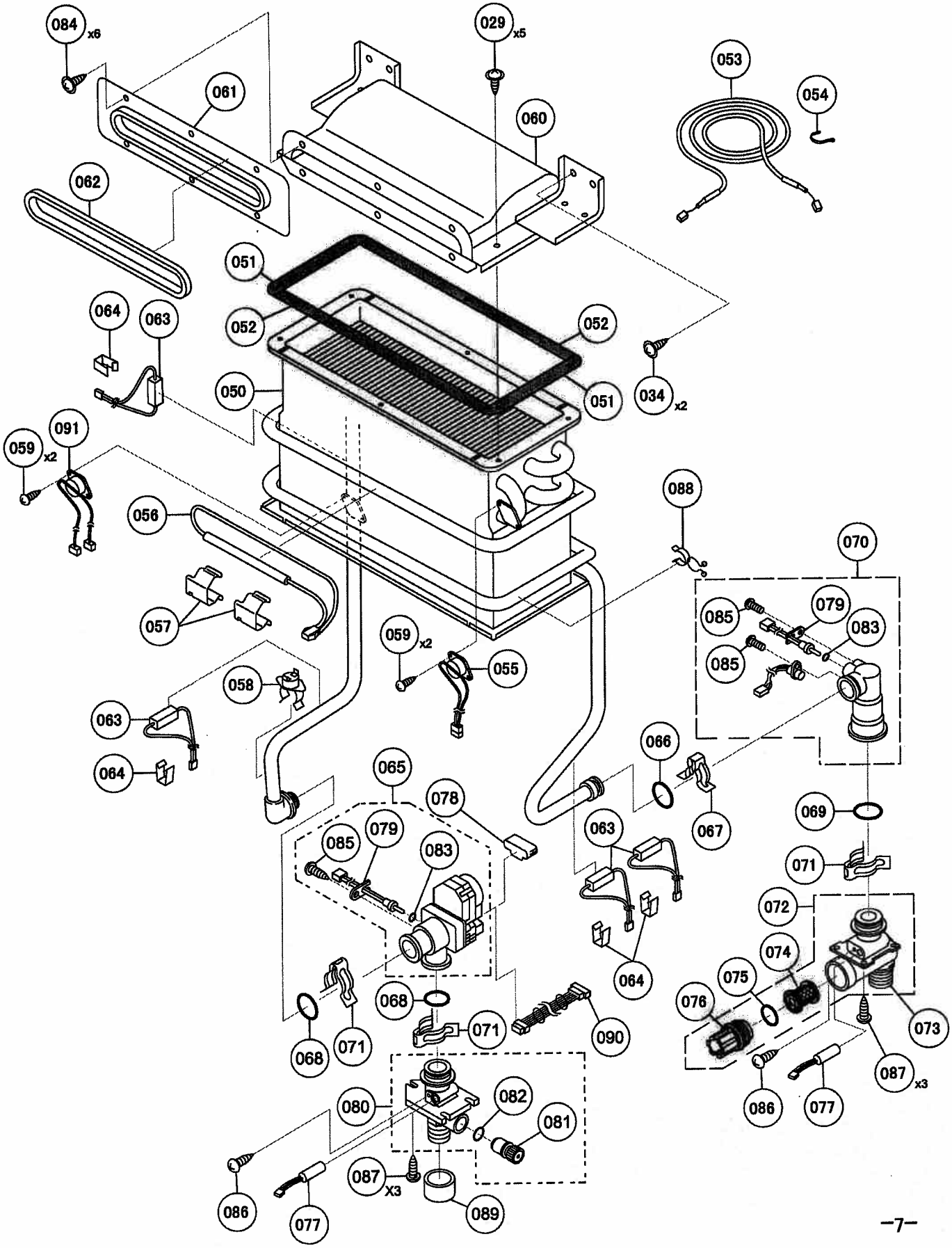
084 x6
029 x5
053
054
061
060
062
051
052
052
051
064
063
050
034 x2
091
059 x2
088
056
070
057
085
079
083
085
059 x2
055
058
063
064
066
065
078
067
069
063
085
079
083
071
072
064
074
075
076
068
071
090
073
068
071
087 x3
086
077
080
082
081
087 x3
086
077
089

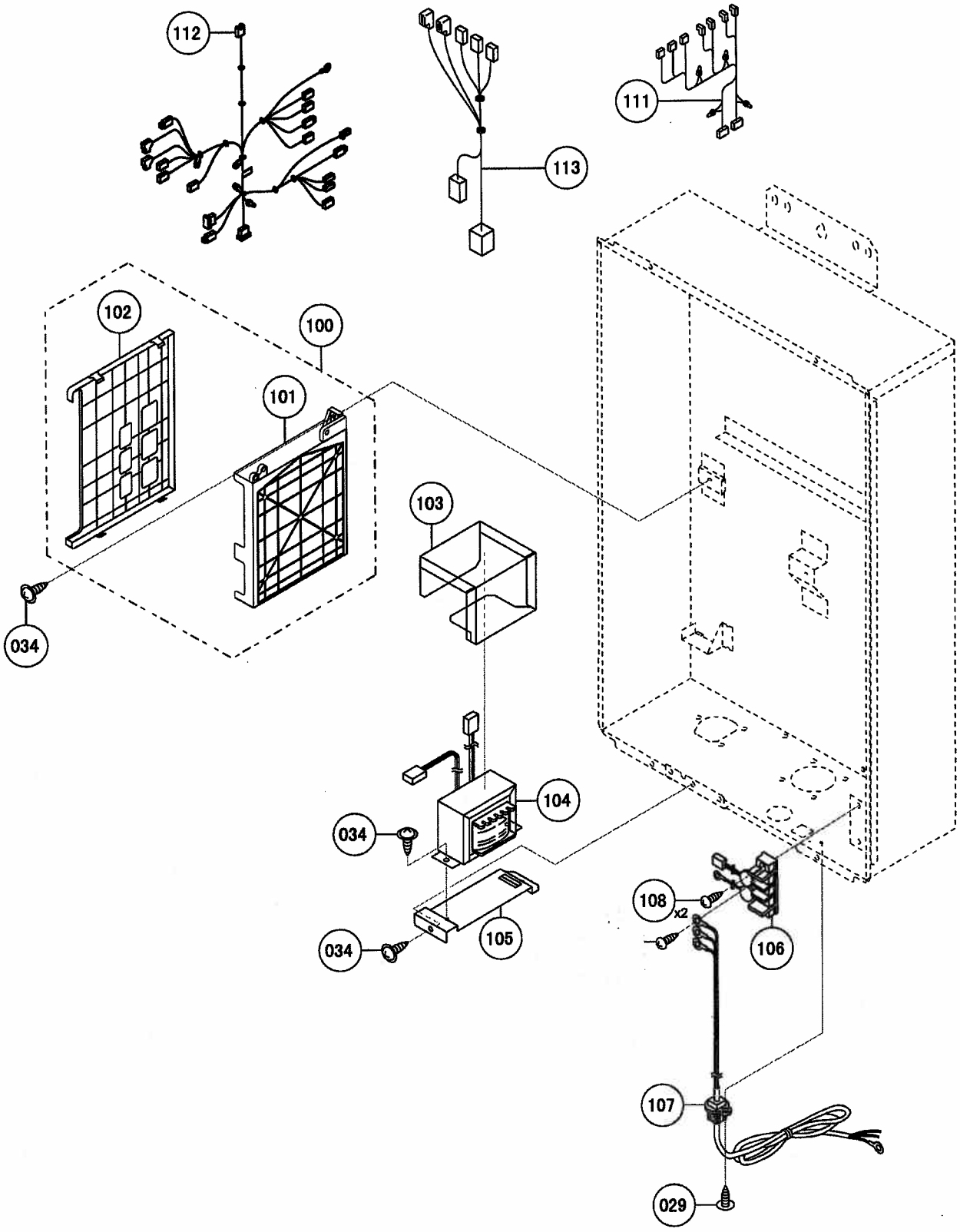
112
113
111
102
100
101
103
034
104
034
105
034
108
x2
106
107
029

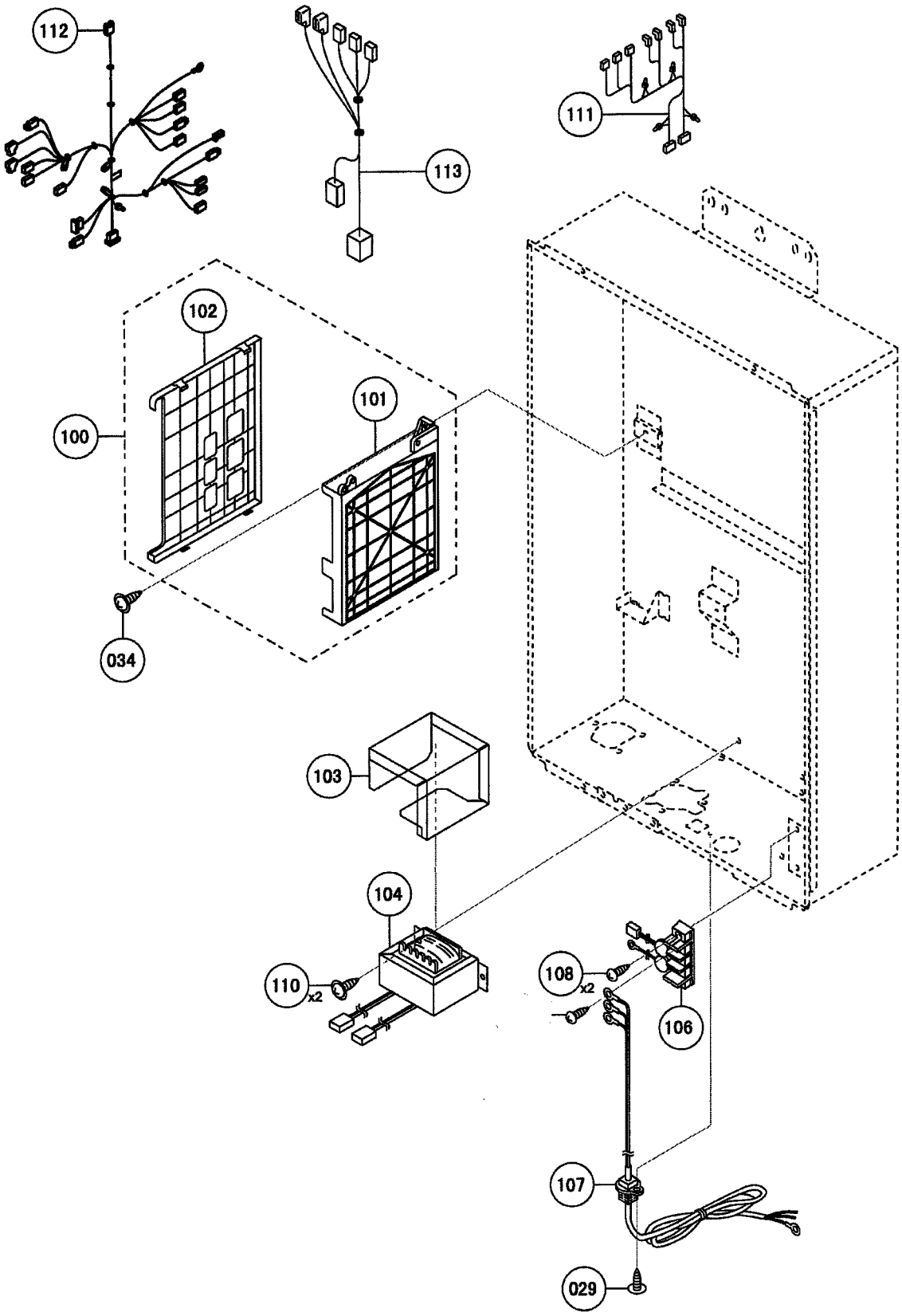
112
113
111
102
101
100
034
103
104
110
x2
108
x2
106
107
029