CATALOGO RICAMBI

BAX

LUNA UB INOX

LUNA UB INOX

Pos.	Descrizione	Codice ricambio	KSG7140844 10-1-2 - UB 80 INOX	KSG7140844 13-4-5 - UB 80 INOX	KSG7140845 10-1-2 - UB 120 INOX	KSG7140845 13-4-5 - UB120 INOX										Matr. iniz.	Matr. fin.	Int.	Note
			UB	UB	UB	UB													
2	GR.SPALLA SX UB INOX RAL W9003	615580	●		●														
2	GR.SPALLA SX UB INOX RAL W9003	615580		●		●											B906	S	
2	GR.SPALLA SX UB INOX BIANCO	628070		●		●										B907			
3	GR.SPALLA DX UB INOX RAL W9003	615570	●		●														
3	GR.SPALLA DX UB INOX RAL W9003	615570		●		●											B906	S	
3	GR.SPALLA DX UB INOX BIANCO	628060		●		●										B907			
4	GR.PORTA UB 450 INOX RAL W9003	615600	●																
4	GR.PORTA UB 450 INOX RAL W9003	615600		●													B906	S	
4	GR.PORTA UB 600 INOX RAL W9003	615630			●														
4	GR.PORTA UB 600 INOX RAL W9003	615630				●											B906	S	
4	GR.PORTA UB 450 INOX BIANCO	628080		●												B907			
4	GR.PORTA UB 600 INOX BIANCO	628090				●										B907			
5	TRAVERSA COLLEG. MONTANTI	5110290	●	●															
5	TRAVERSA COLLEG.SPALLE UB 120	3105790			●	●													
67	ASS. BACINELLA UB 80 INOX	3619910	●	●															
67	ASS.BACINELLA UB 120 INOX	3619920			●	●													
78	ASS.BOILER ISOL.120l-INOX-	627130				●											1228	S	
78	ASS.BOILER ISOL.80l-INOX-	626960		●													1228	S	
78	GR. BOLLITORE ISOL. 80 INOX	615560	●														B346	N	
78	GR.BOLLITORE ISOL.120INOX	615610			●												B342	N	
78	ASS.BOILER ISOL.120l-INOX-	627130			●											B343	1228	S	
78	GR.BOLL.120L INOX C/ISOL&RUB.	711109300			●	●										1229			
78	ASS.BOILER ISOL.80l-INOX-	626960	●													B347	1228	S	
78	GR.BOLL.80L INOX CON ISOL&RUB.	711109100	●	●												1229			
79	VALVOLA DI SICUR. M G1/2 8 BAR	9950620	●	●	●	●													
87	ASSIEME TUBO E.U.SERP.UB	3619990	●	●	●	●													
95	ASSIEME TAPPO/ANODO PER MODULO	3627180	●	●	●	●													
131	SONDA NTC MOD.S010057 SMD	8435400		●		●													
131	SONDA RAPIDA HONEYWELL-SO11001	8434820		●		●													
131	SONDA NTC MOD. S010057 HT	8434840			●											B343	B615	S	
131	SONDA RAPIDA HONEYWELL-SO11001	8434820			●											B343			
131	SONDA NTC MOD. S010057 HT	8434840	●													B347	B615	S	
131	SONDA RAPIDA HONEYWELL-SO11001	8434820	●													B347			
131	SONDA NTC MOD.S010057 SMD	8435400	●		●											B616			
147	TRAV.PORTARAC.UB 120 INOX	3109690			●	●													
147	TRAV.PORTARACC.UB 80 INOX	3109680	●	●															
152	CRUS.SERIG.UB 80/120 INOX	3620020	●	●	●	●											B906	S	
152	CRUSC.SERIGRAFATO UB INOX	3628460	●	●	●	●										B907			
157	ANTINA CRUSCOTTO 2000/1	3401620	●	●	●	●													
165	ASS.TUBO U.S/VALVOLA SIC.	3620000	●		●												B419	N	
165	ASS.TUBO USCITA SANITARIO	3620790		●		●													
165	ASS.TUBO USCITA SANITARIO	3620790	●		●											B420			
182	ASS.TUBO E.S.RICIRC./V.S.	3620800		●		●													
182	ASSIEME TUBO E.S.RICIRCOLO	3620010	●		●												B419	N	
182	ASS.TUBO E.S.RICIRC./V.S.	3620800	●		●											B420			
191	GUARNIZIONE G1/2 12X18X2 WRC	5404640	●	●	●	●													
192	GUARNIZIONE G3/4 17X24X2 WRC	5404650	●	●	●	●													
197	ANELLO OR 85,09X5,34 EPDM	5412820		●		●													
197	GUARN. FLANGIA UB 80/120 INOX	3401860	●		●														
254	TERMOMETRO T&G 0-120°	8922410	●	●	●	●												S	
254	TERMOMETRO T&G 0-120°	8922500	●	●	●	●													
258	PROLUNGA CRUSC. L-250 2001	3401640			●	●													
258	PROLUNGA CRUSC.L-100 2001	3401630	●	●															
259	MARCHIO BAXI	5657100	●	●	●	●													
262	CHIUSURA F.FASTPOINT 0191.AA01	3400400	●	●	●	●													

LUNA UB INOX

Pos.	Descrizione	Codice ricambio	KSG714084410-1-2 - UB 80 INOX	KSG714084413-4-5 - UB 80 INOX	KSG714084510-1-2 - UB 120 INOX	KSG714084513-4-5 - UB120 INOX										Matr. iniz.	Matr. fin.	Int.	Note
			UB	UB	UB	UB													
263	CHIUSURA M.FASTPOINT 0194.AA01	3400390	●	●	●	●													
267	CAPPELLO UB 450 INOX RAL W9003	3109760	●																
267	CAPPELLO UB 450 INOX RAL W9003	3109760		●													B906	S	
267	CAPPELLO UB 600 INOX RAL W9003	3109770			●														
267	CAPPELLO UB 600 INOX RAL W9003	3109770				●											B906	S	
267	CAPPELLO UB 450 INOX BIANCO	3112320		●												B907			
267	CAPPELLO UB 600 INOX BIANCO	3112330				●										B907			
268	CHIUSURA F.FASTPOINT 0193.AA01	3400380	●	●	●	●													
269	CHIUSURA M.FASTPOINT 0192.AA01	3400410	●	●	●	●													
270	DADO IN GABBIA M4 75/817C ZN	8240560	●	●	●	●													
294	ASS. FLANG./ANODO UB 80/120	3619970	●		●														
295	ANELLO OR 26X4	5406870	●	●	●	●													
296	ANELLO DI BATTUTA	5209650	●	●	●	●													
297	CONTRODADO G3/4 CH32X6,5 (H)	5209970	●	●	●	●													
365	TRAV.SPAL/BOLL.UB 80 INOX	3109720	●	●															
365	TRAV.SPAL/BOLL.UB120 INOX	3109730			●	●													
519	GEMMA SEGNALAZIONE LUNA	5407780	●	●	●	●													
607	SONDA BOILER A CONTATTO	8434670			●												B342		
607	SONDA BOILER A CONTATTO	8434930			●												B342		
607	SONDA BOILER A CONTATTO	8434670	●														B346		
607	SONDA BOILER A CONTATTO	8434930	●														B346		
671	RUBINETTO SCARICO COPPER G1/2	5646780	●	●	●	●													
999	CAB.SONDA BOILER/CONTATTO	8611920			●												B342	N	
999	CAB.SONDA BOILER/CONTATTO	8611920	●														B346	N	
999	CABLAGGIO SONDA BOILER	8611980		●		●													
999	CABLAGGIO SONDA BOILER	8611980			●											B343			
999	CABLAGGIO SONDA BOILER	8611980	●													B347			

UB - INOX
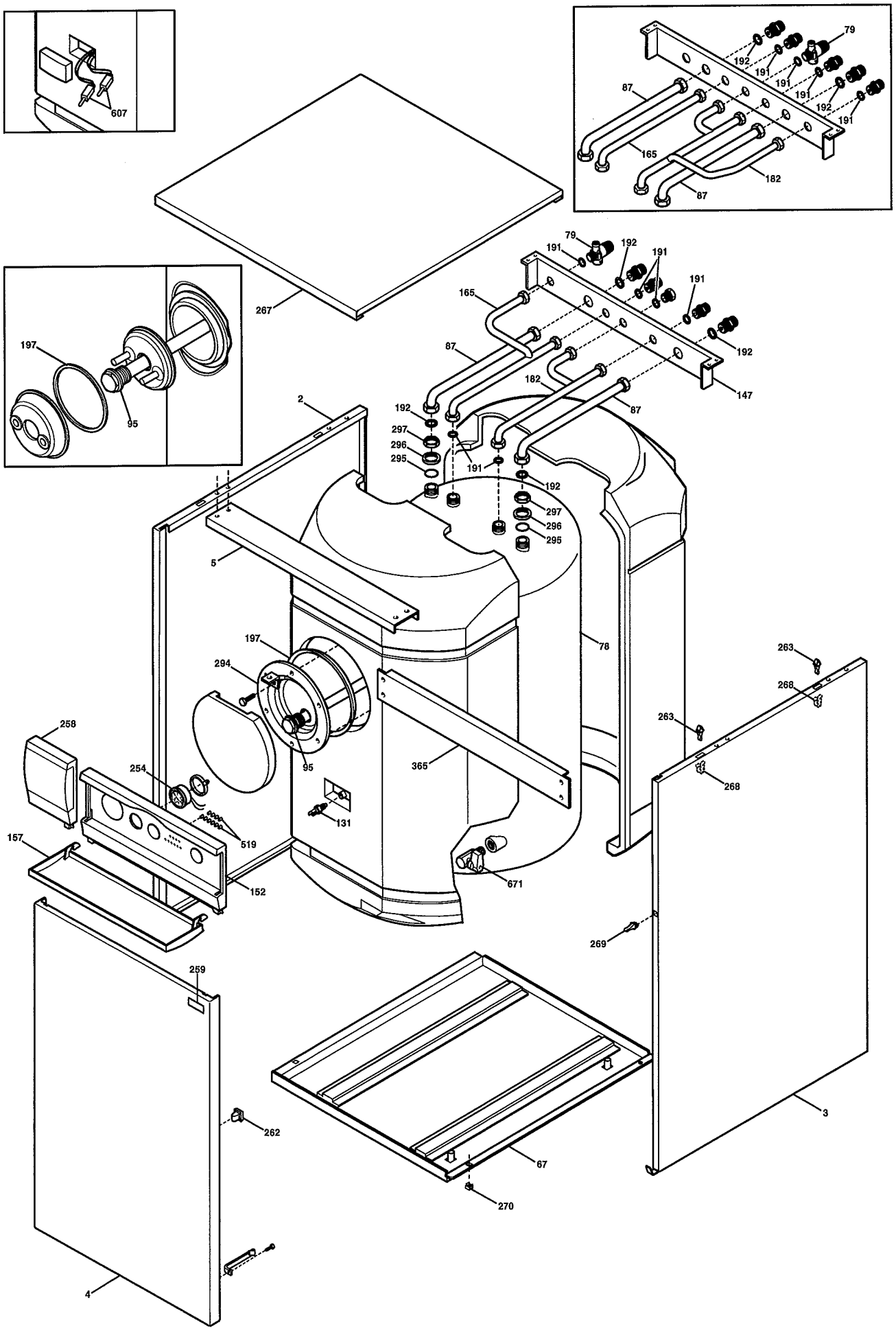
Ultimo aggiornamento: .19.10.09