CATALOGO RICAMBI

BAX

Combistore

COMBISTORE

WHO43T243690 COMBISTORE HT 240

Pos.	Descrizione	Codice ricambio	01												Matr. iniz.	Matr. fin.	Int.	Note
2	LATO SX ATTREZZATO-S142155-	5330970	●															
3	LATO DX ATTREZZATO-S141993-	5330910	●															
4	FACCIATA ANTERIORE -S141839FF-	5332690	●															
8	TUBO PRESS.4,5X8 L=350 NEUTRO	5410790	●															
10	RACC.FUMI 60/100 C/TAGLIO	5411270	●															
11	GUARN.RACC.FUMI C/TAGLIO	5411280	●															
12	TAPPO ASPIRAZIONE	5108690	●															
13	GUARNIZIONE TAPPO ASPIRAZIONE	5407400	●															
18	ASS. VENTURI D.21 HT 280	5663490	●															
21	GUARNIZIONE 6,1X11,5X1,5 WRC	5402050	●															
22	VEN.RG128/UB 230V-55667.11925-	5691840	●															
27	SCH.C.S.LUNA IN HT C/FORO	5117180	●															
29	PAN.CERAMICO POST.SC.BASIC	5412010	●														S	
29	ASS.SACCH.PANN.CERAM.BASIC	710283700	●															
30	PANNELLO CERAMICO BASIC	5411020	●															
32	SCAMBIAT.CONDENS.BASIC 4E	5671940	●															
33	ANELLO OR 22X3 EPDM	5403130	●															
34	CLIP SCAMBIATORE GIANNONI	8380860	●															
35	VASO ESPANSIONE 7,5 L.	206840	●															
36	ASS. TUBO VASO ESPANSIONE	5660380	●															
37	ASS.FR.C.S.COMBISTORE/SPACE HT	5695950	●															
41	BRUCIATORE 4 ELEMEN.BASIC	5672000	●															
46	ASSIEME TUBO ENTRATA GAS	5674130	●															
49	TAPPO PRESE RACCORDO FUMI	5409280	●															
59	CAVO CANDELA ACCENS.L=300	8513370	●															
63	CANDELA ACCENSIONE LUNA HT	8422830	●													C007	S	
63	CANDELA ACCENSIONE	710220000	●												C008			
65	CANDELA RILEVAZIONE LUNA HT	8422840	●													C007	S	
65	CANDELA RILEVAZIONE	710220700	●												C008			
70	TUBO POMPA/SC.LUNA IN HTE	5690240	●															
72	POMPA UP 15-60 AO C/CONNETTORE	5659550	●															
73	VALVOLA SFOGO ARIA C/ANELLO OR	607290	●															
74	ANELLO OR 14X1,78 EP	5406360	●															
75	GUARNIZIONE PASSATUBO D.10	5409240	●															
78	GENER.H2O CALDA E.120L-S141897	5330850	●															
79	VALVOLA SICUREZ.8 BAR-S142391-	5331050	●															
80	GR. RIEMPIMENTO-R.R.	5655650	●															
91	RUBIN. OT. SCAR. CALD. 337221	5652030	●															
92	VALV.SICUREZZA 3 BAR	9951170	●															
95	ANODO AL MAGNESIO-S142120-	5330950	●															
98	ASS.TUBO BY-PASS MON.BASIC	5672770	●															
99	CLIP TUBO BY-PASS	8380850	●															
102	GR.V3V LUNA3 MON.-15.0663-	5690780	●															
113	GR.BY-PASS(100099+100150)	617100	●															
119	ASS. OTTURATORE RISC.	605760	●															
120	ASS. DISTANZIATORE	600750	●															
131	SONDA NTC MOD.S010057 SMD	8435400	●															
132	GUARNIZIONE SONDA 10X14X1,5	5402830	●															
134	UGELLO DIAMETRO 7,5	5212140	●															
135	TERMOST.LIM.105°C C/FAST.PIEG.	9950760	●															
136	TUBO SCAM/V3V.LUNA IN HTE	5690250	●															
138	ANELLO OR 22,22X2,62	5402010	●															
139	RACCORDO ENTRATA VALVOLA GAS	5210630	●															
140	V.G.SIT SIGMA 848 ATT.FL.	5671930	●															
147	ASS.TRAV.C/SQUAD.VERN.LUNA IN	5674210	●															

COMBISTORE

WHO437243690 COMBISTORE HT 240

Pos.	Descrizione	Codice ricambio	01												Matr. iniz.	Matr. fin.	Int.	Note
151	COPER.CRUSC.LUNA IN FORATO	5413210	●															
153	COPERCHIO MORSETTIERE IN	5413230	●															
154	GR.SC.LMU34-AVS77 IST.(IT)	5691540	●															
162	COPERCHIO+CONSOLLE AVS-S142353	5331020	●															
166	MORSETTIERA 5P C/PORTAFUSIBILE	8421590	●															
167	PORTAFUSIBILE LUNA	5405340	●															
168	FUSIBILE 2A 250V	9950580	●															
169	ASS.MANOMENTRO/PORTAMANOMETRO	9951830	●															
191	GUARNIZIONE G1/2 AFM 34	5408970	●															
192	GUARNIZIONE G3/4 17X24X2 WRC	5404650	●															
197	GUARNIZ.SPORTEL.ISPEZ-S142121-	5330960	●															
216	RUBINETTO A SQUADRA MF G1/2	9951230	●															
232	SCHEDA INTERFACCIA AGU2.002	5690110	●															
242	SONDA NTC FUMI	8435270	●															
246	DISPOSITIVO SPURGO MAN-S142029	5330920	●															
249	LAMIER.POST.ATTREZZATA-S141983	5330900	●															
259	LOGO BAXI SpA-S142349-	5331000	●															
267	PARTE SUPERIORE -S141962FF	5332700	●															
274	DADO IN GABBIA M4	9950870	●															
294	SPORTELLO ISPEZIONE-S142118-	5330930	●															
336	MOLLA FIX MOTORE V3V	8380680	●															
337	MOTORE ELBI	5647340	●															
340	PRESSOSTATO RISCALDAMENTO	9951690	●															
341	FONDO CRUSC.LUNA IN HT300	5413240	●															
347	ASS.TELECON.AVS77 SIEMENS	5688360	●															
382	CAVO CANDELA RIVEL.L=250	8511130	●															
408	FLANGIA SCAMBIATORE BASIC	5212900	●															
409	GUARNIZIONE BRUCIATORE	5413530	●															
411	GUARNIZIONE CANDELA RIVELAZ.	5409110	●															
415	ASSIEME SIFONE BASIC	5677910	●															
419	GUARN.FLANGIA/SCAMBIATORE	5411000	●															
421	ANELLO OR 11,91 X 2,62 NBR	5408270	●															
423	RACCORDO VALVOLA GAS	5210410	●															
425	GUARNIZIONE VENTURI	5411420	●															
428	GUARNIZIONE VETRINO	5409290	●															
432	GUARN.RACCORDO/COLLETTORE	5410420	●															
435	GUARNIZIONE A LABBRO D.100	5407550	●															
445	TUBO SIF.FLEX2/POR.L=1000	5410750	●															
459	TUBO SIFONE FL. 2/P.L=290	5411290	●															
510	ASS. OTTURATORE SANIT.	600760	●															
511	ANELLO OR 17,86X2,62 EP -56-	5404600	●															
525	ACC.ANS.ZAG2XV01-07000076-	8435260	●															
563	PULSANTE UNIPOLARE NERO	8435480	●															
601	ANELLO OR 8,73X1,78 EPDM	5408560	●															
604	VASO ESPANS.SANIT-S142359-	5331040	●															
605	FLESSIBILE D.1/2"-S142320-	5330990	●															
631	ASSIEME TUBO SFIATO	5685240	●															
647	VALV. SF. ARIA G3/8-SFIATO LAT	5652730	●															
678	ASSIEME COPERCHIO ARIA/GAS	5674440	●															
679	CAVO MASSA CAND/ACC.L=270	8511150	●															
680	GUARNIZIONE PASSATUBO D.15	5409250	●															
681	GUARNIZIONE CANDELA ACCENSIONE	5409120	●															
682	VETRINO ISPEZIONE FIAMMA	5211800	●															
691	RUBINETTO DI SCARICO-S142119-	5330940	●															
707	RIDUZIONE DIAMETRO 80/60	5410960	●															

COMBISTORE

WHO437243690 COMBISTORE HT 240

Pos.	Descrizione	Codice ricambio	01												Matr. iniz.	Matr. fin.	Int.	Note
708	GUARN.D.60 DOPPIO LABBRO	5410970	●															
709	MODULO PORTAFUSIBILE	8423160	●															
710	GUARNIZ.A LABBRO DIAM.80	5411030	●															
711	GUARNIZIONE SIFONE/C.S.	5411260	●															
732	ASS.MOLLA CILIND.+GUIDA MOLLA	620210	●															
751	SONDA A CONTATTO PER BOILER	8434920	●															
999	CAVO MASSE SIT LUNA IN HT	8511440	●															
999	CAB.ALIM.V3V/VG/POMPA/RESET	8512830	●															
999	CAB.CON.SCH.INT/MORS/TELEC.	8513740	●															
999	CAB.MOR/RESET LUNA IN HTE	8513290	●															
999	CABL.ALIM.VENTIL/ACCENDIT.	8511160	●															
999	CABL.COLL.TELECONTR.MORS.10P	8512770	●															
999	CABL.INTERC.SCHEDA INTERF/MORS	8419700	●															
999	CABLAG.BT.LUNA IN HTE (FR)	8513280	●															
999	CAVO ALIMENTAZIONE	8414620	●															
999	CONNETTORE TIMER	8418860	●															

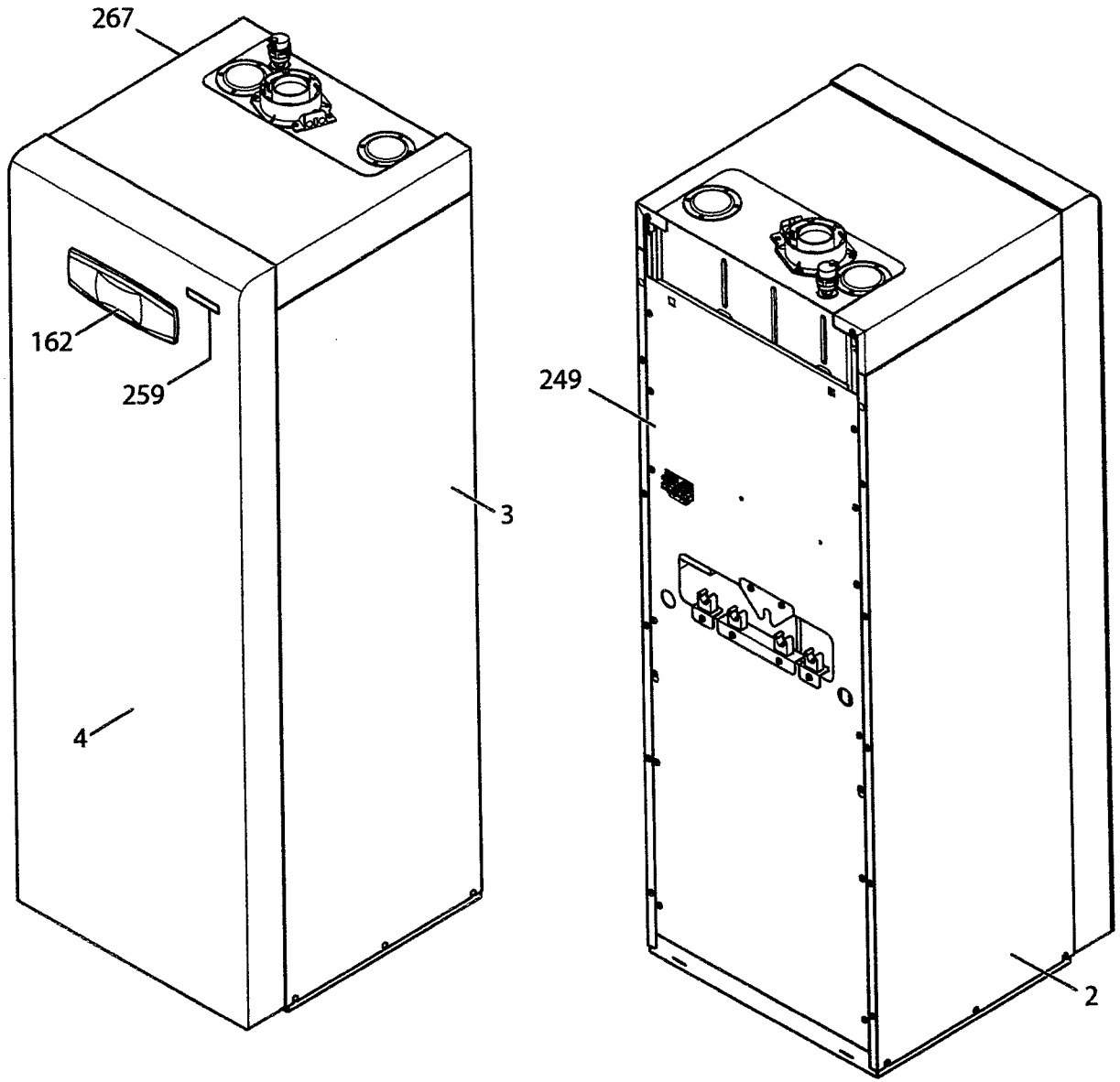
267
162
259
3
4
249
2

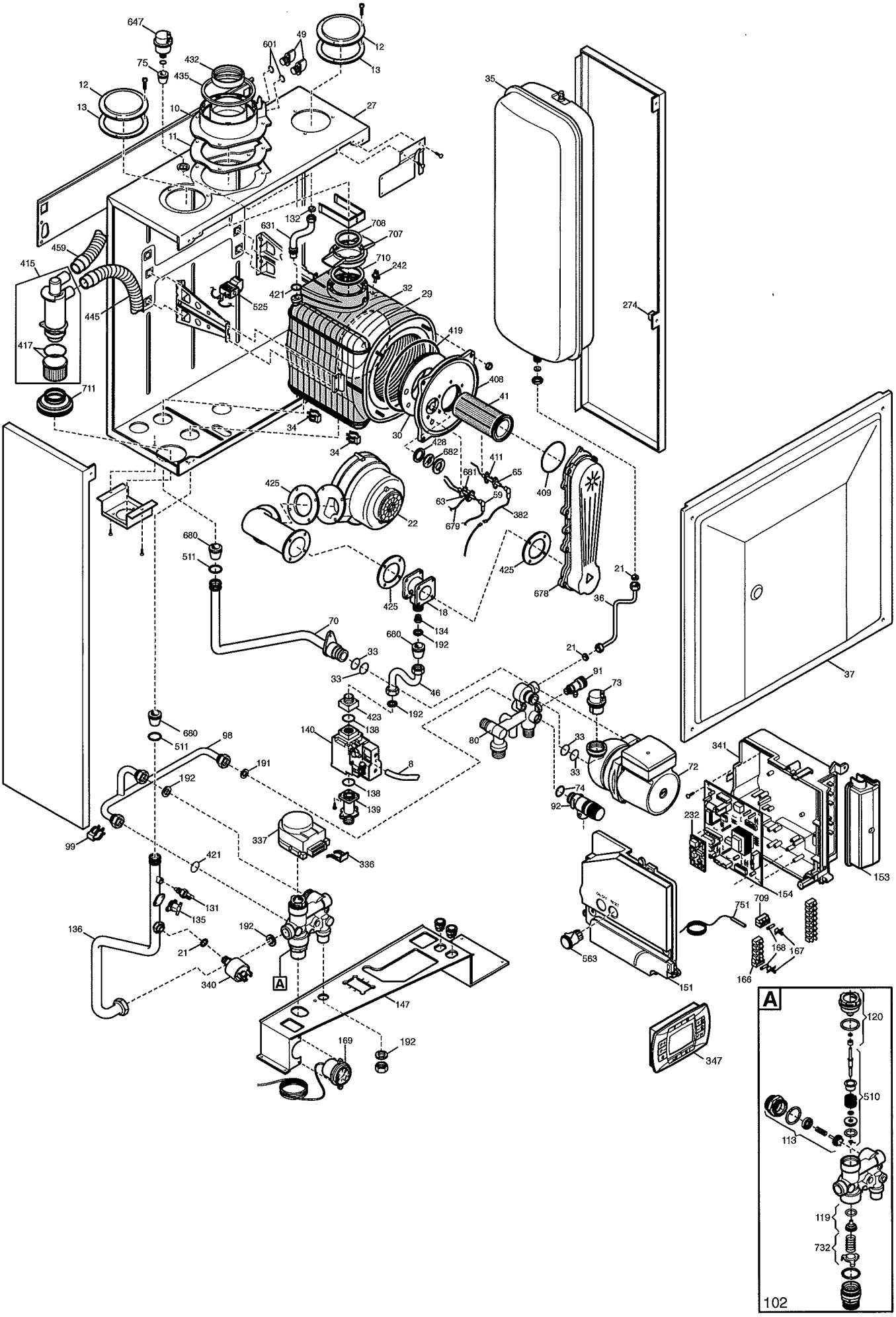
647
75
432
435
601
49
12
13
10
11
27
35
132
631
708
707
710
242
459
415
421
32
29
525
445
274
419
417
408
41
711
34
30
428
682
411
681
65
409
425
63
59
22
679
382
680
511
425
678
21
36
18
134
70
192
33
46
91
73
37
423
138
80
98
140
8
191
72
341
192
74
92
232
99
337
336
421
131
135
153
154
709
751
136
192
168
167
21
563
166
340
A
151
147
169
192
347
A
120
510
113
119
732
102

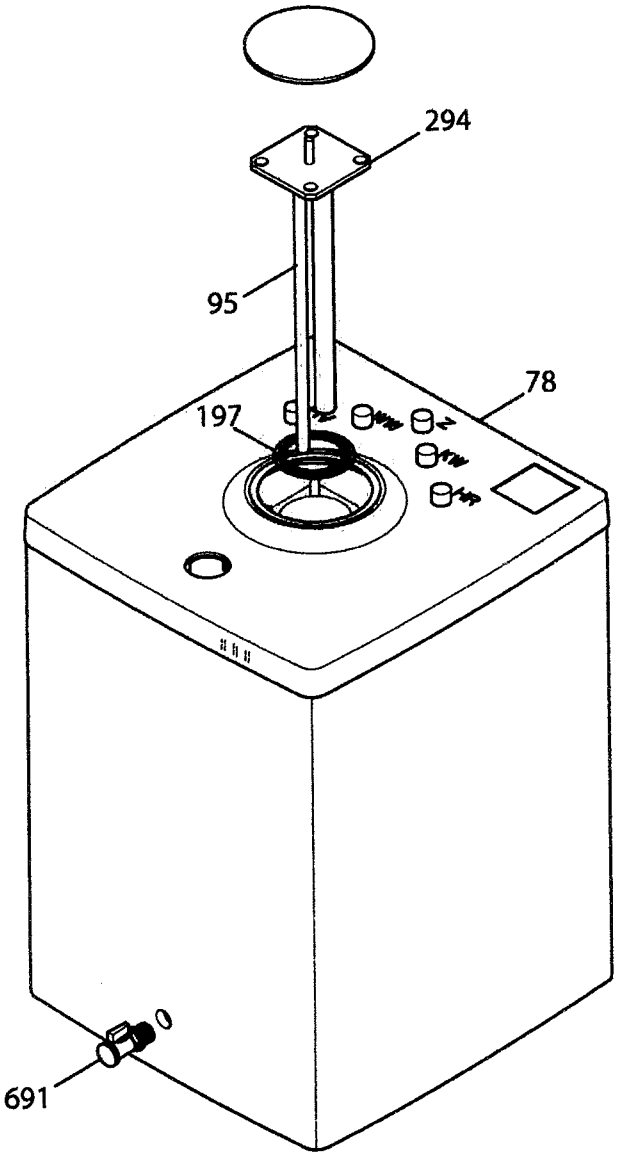
294
95
78
197
691

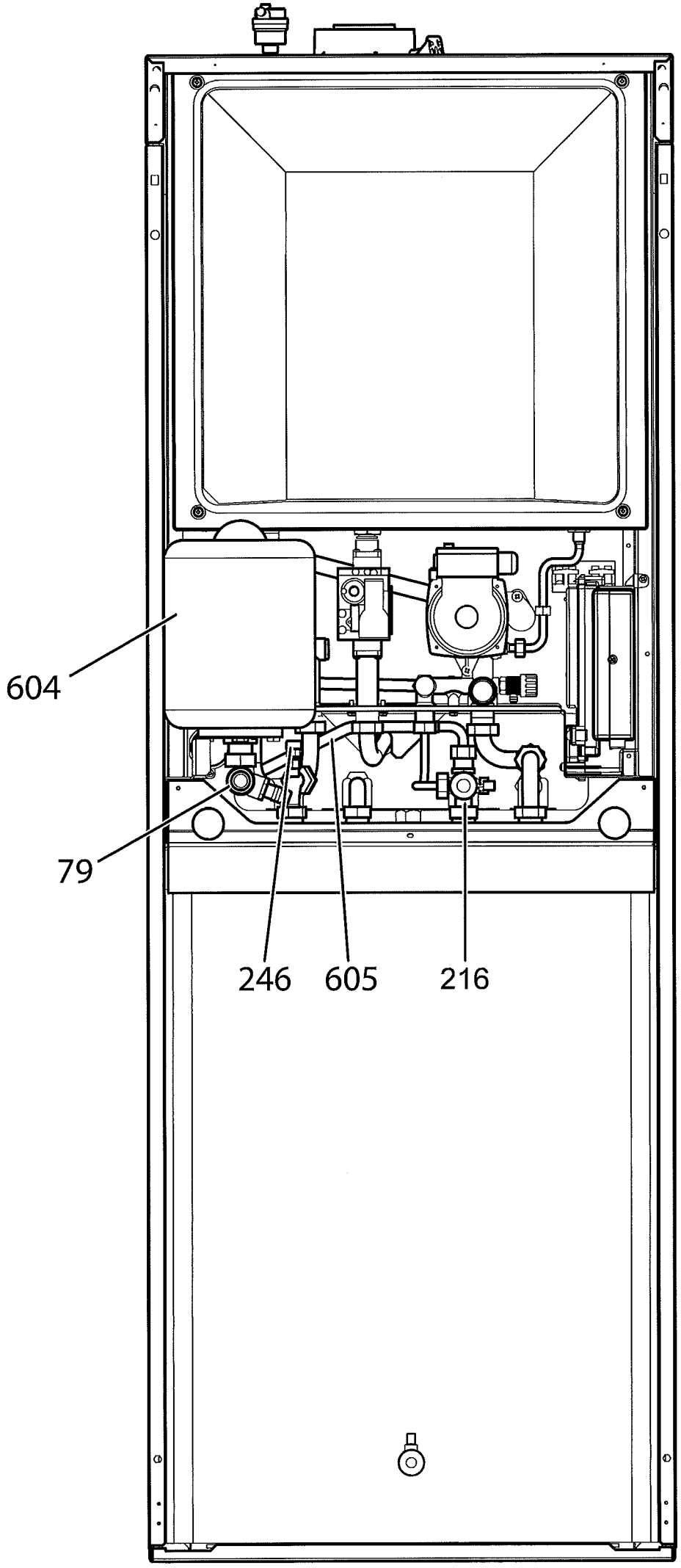
604
79
246
605
216